Typ 0 60**0 800** 451 = **ARB 120 ROTO**

Stand / Issue } 97-05-26

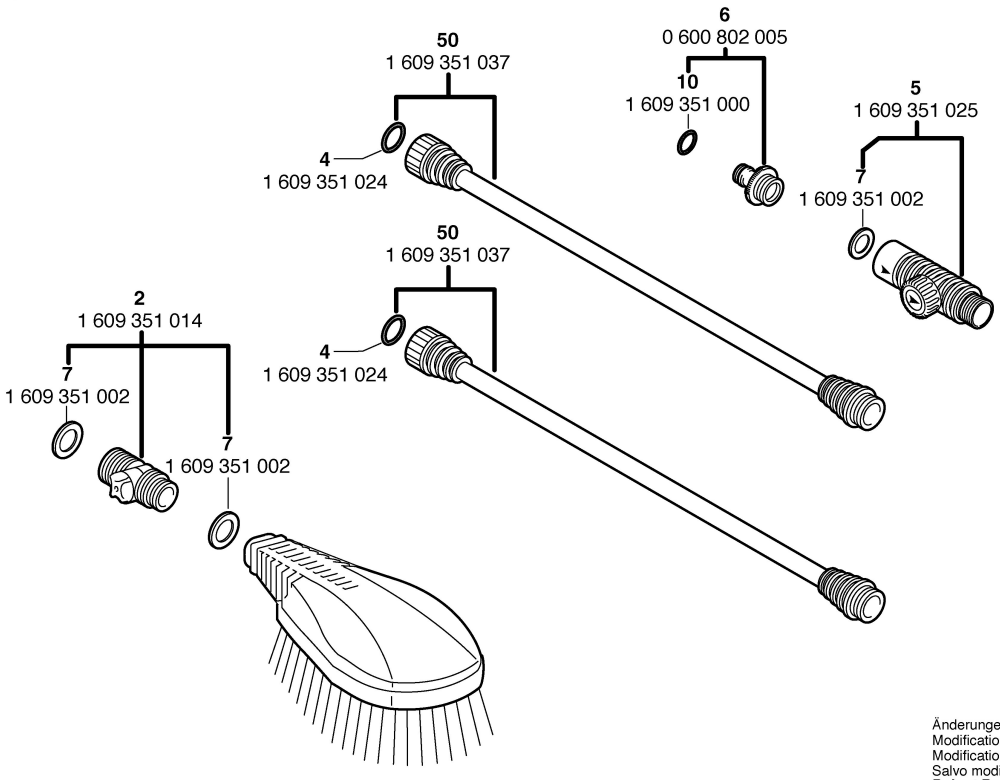

Änderungen vorbehalten
Modifications reserved
Modifications reservees
Salvo modificaciones
Robert Bosch GmbH
Geschäftsbereich Elektrowerkzeuge
70745 Leinfelden-Echterdingen