Typ 0 600 **820** 8 . . = **ART 30 FA**

Stand ~~91-10~~
Issue 95-01

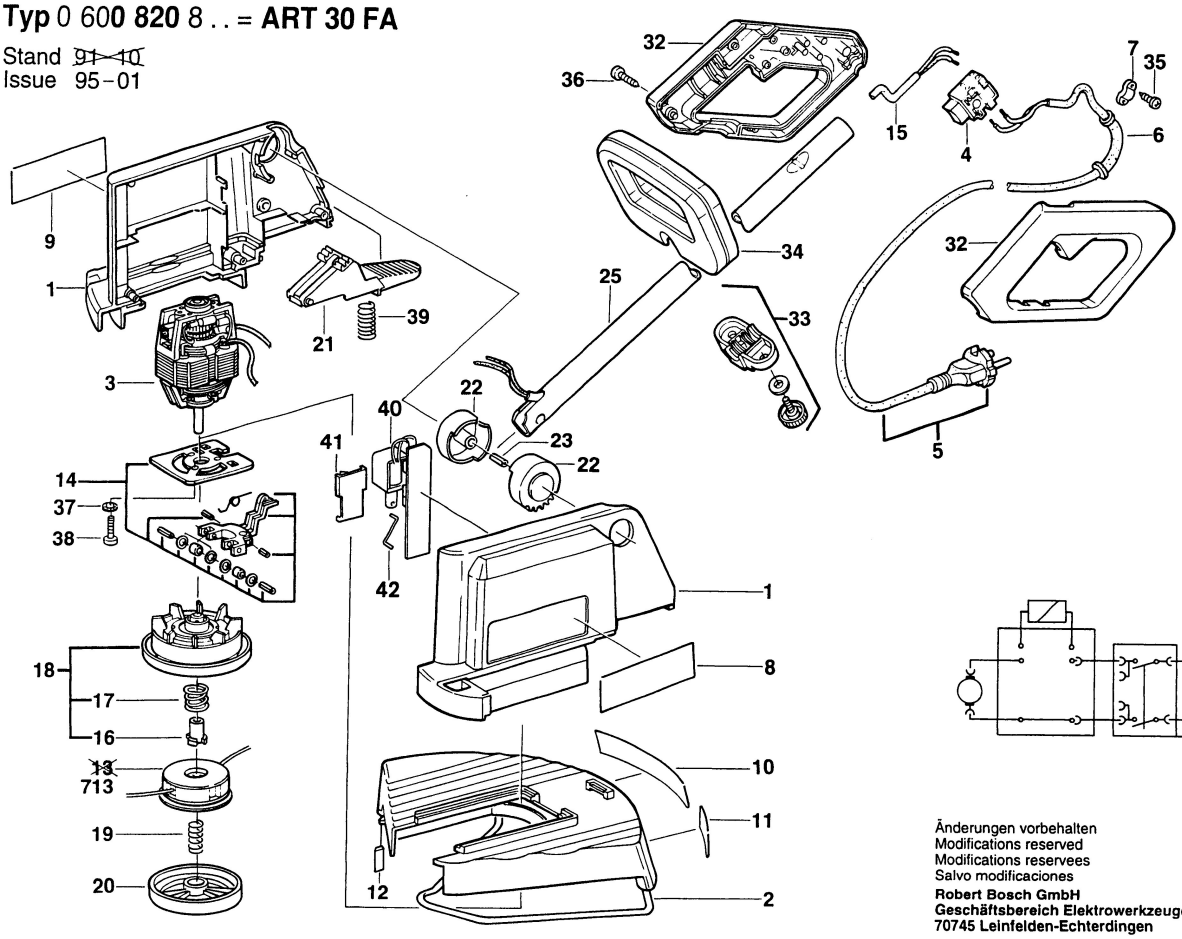

Änderungen vorbehalten
Modifications reserved
Modifications reservees
Salvo modificaciones

Robert Bosch GmbH
Geschäftsbereich Elektrowerkzeuge
70745 Leinfelden-Echterdingen