0 600 827 203

Stand ~~00-03~~
Issue 00-06-13

Fig./Abb. 1

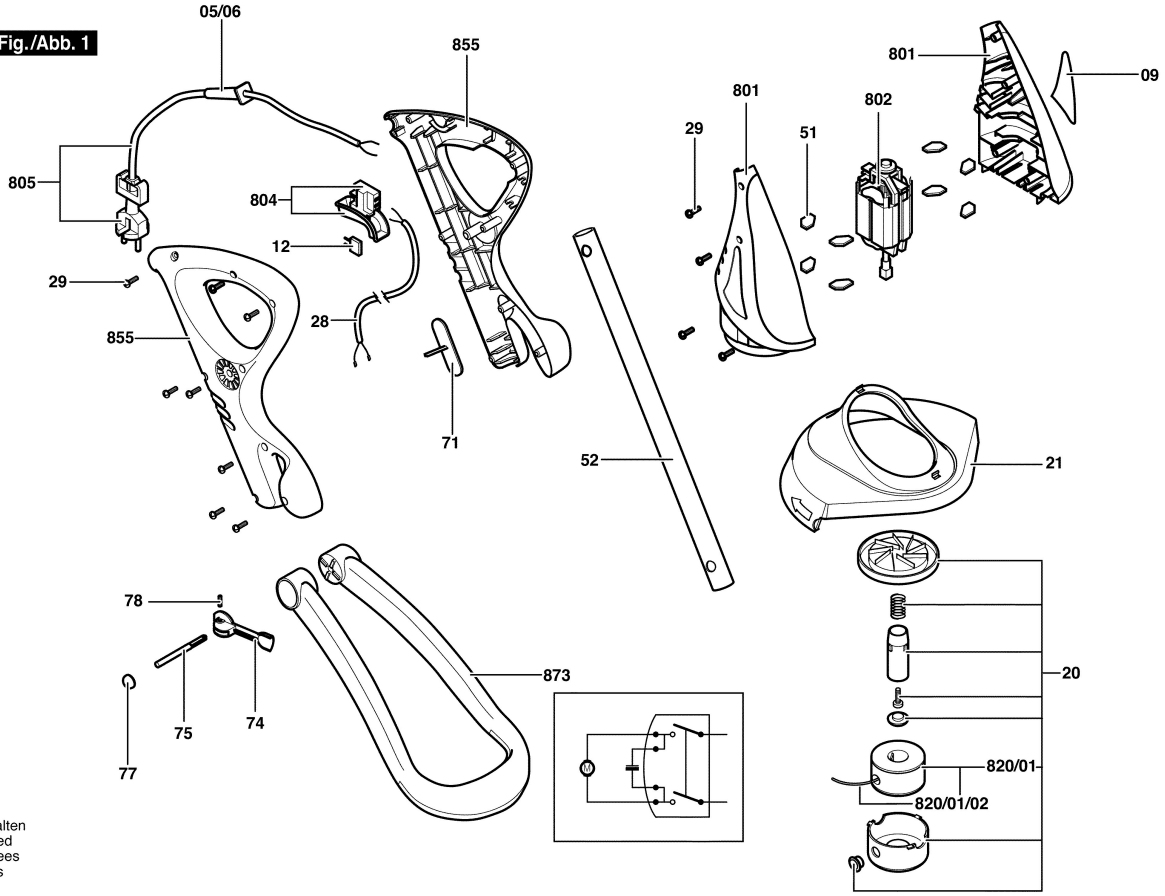

Änderungen vorbehalten
Modifications reserved
Modifications reservees
Salvo modificaciones