0 600 840 103

Stand } ~~99-02~~
Issue } 99-09-06

Fig./Abb. 1

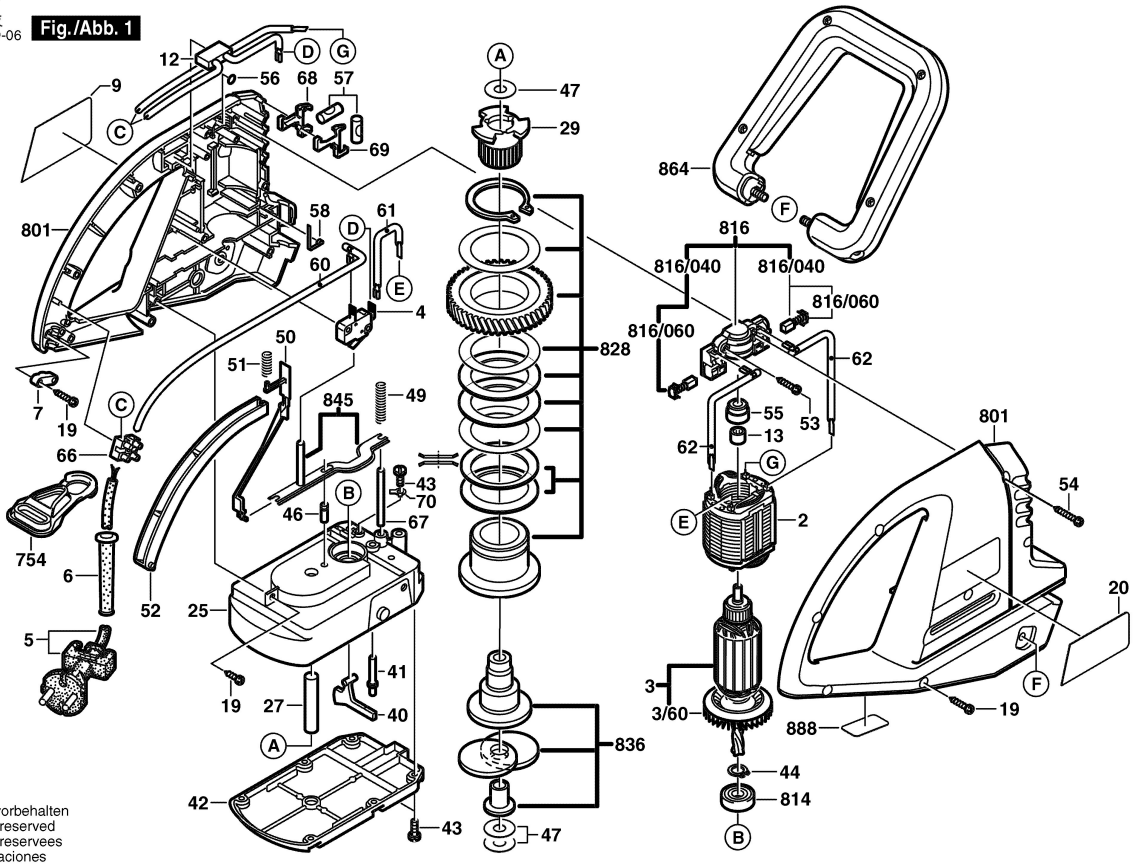

Änderungen vorbehalten
Modifications reserved
Modifications reservees
Salvo modificaciones

0 600 840 103

Stand } ~~99-02~~
Issue } 99-09-06

Fig./Abb. 2

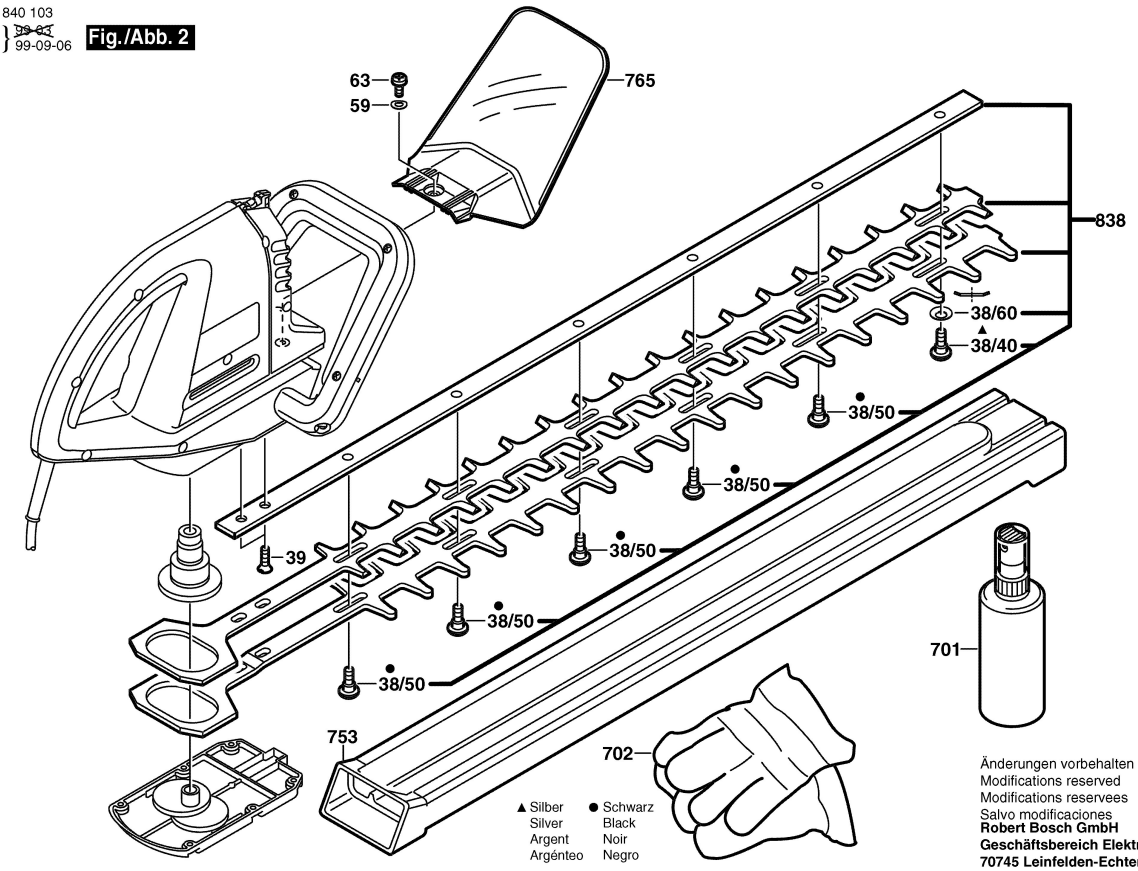

▲ Silber
Silver
Argent
Argénteo

● Schwarz
Black
Noir
Negro

Änderungen vorbehalten
Modifications reserved
Modifications reservees
Salvo modificaciones

Robert Bosch GmbH
Geschäftsbereich Elektrowerkzeuge
70745 Leinfelden-Echterdingen