Typ 0 60**0 841** 5 . . = **AHS 55** **Bild 1**

Stand
Issue 97-10-27

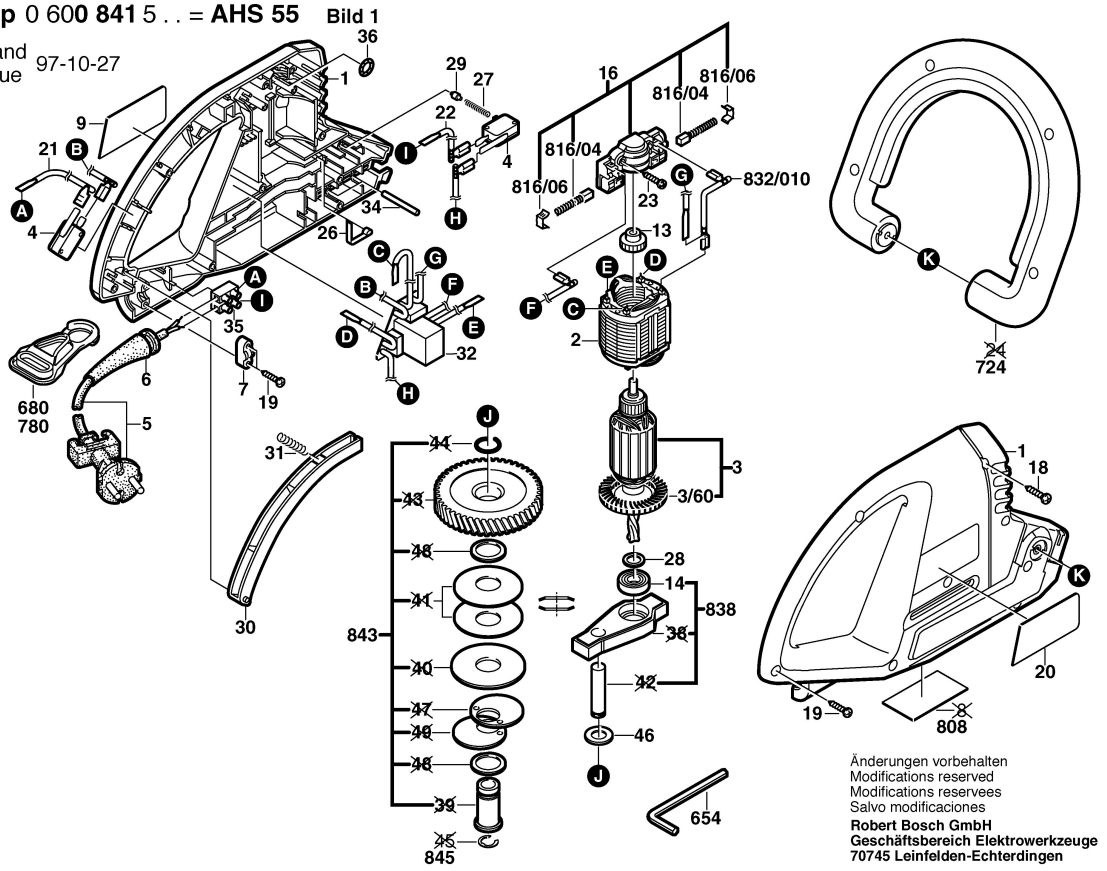

Änderungen vorbehalten
Modifications reserved
Modifications reservees
Salvo modificaciones

Robert Bosch GmbH
Geschäftsbereich Elektrowerkzeuge
70745 Leinfelden-Echterdingen

Typ 0 60**0 841** 5 . . = **AHS 55** **Bild 2**

Stand
Issue 97-10-27

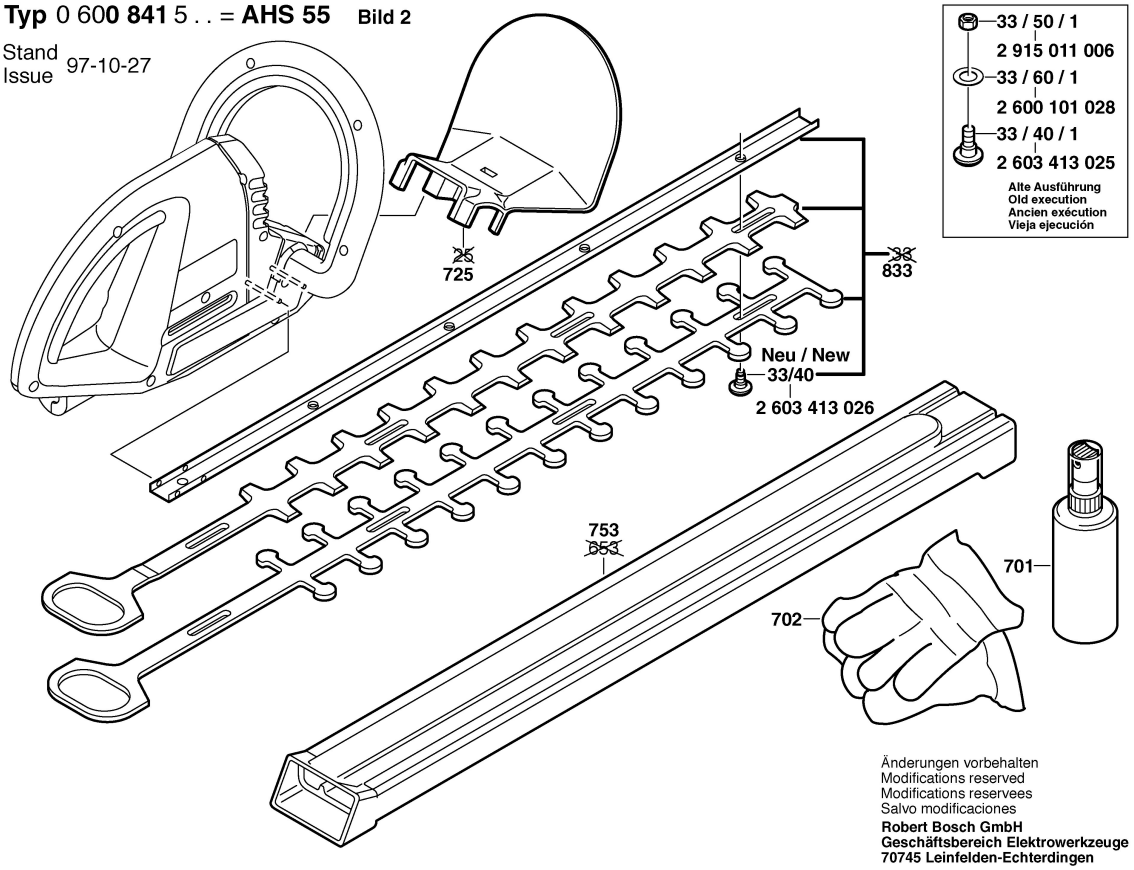

Änderungen vorbehalten
Modifications reserved
Modifications reservees
Salvo modificaciones

Robert Bosch GmbH
Geschäftsbereich Elektrowerkzeuge
70745 Leinfelden-Echterdingen