0 600 842 003 / 203
Stand ~~09-04~~
Issue 01-02-23

Fig./Abb. 1

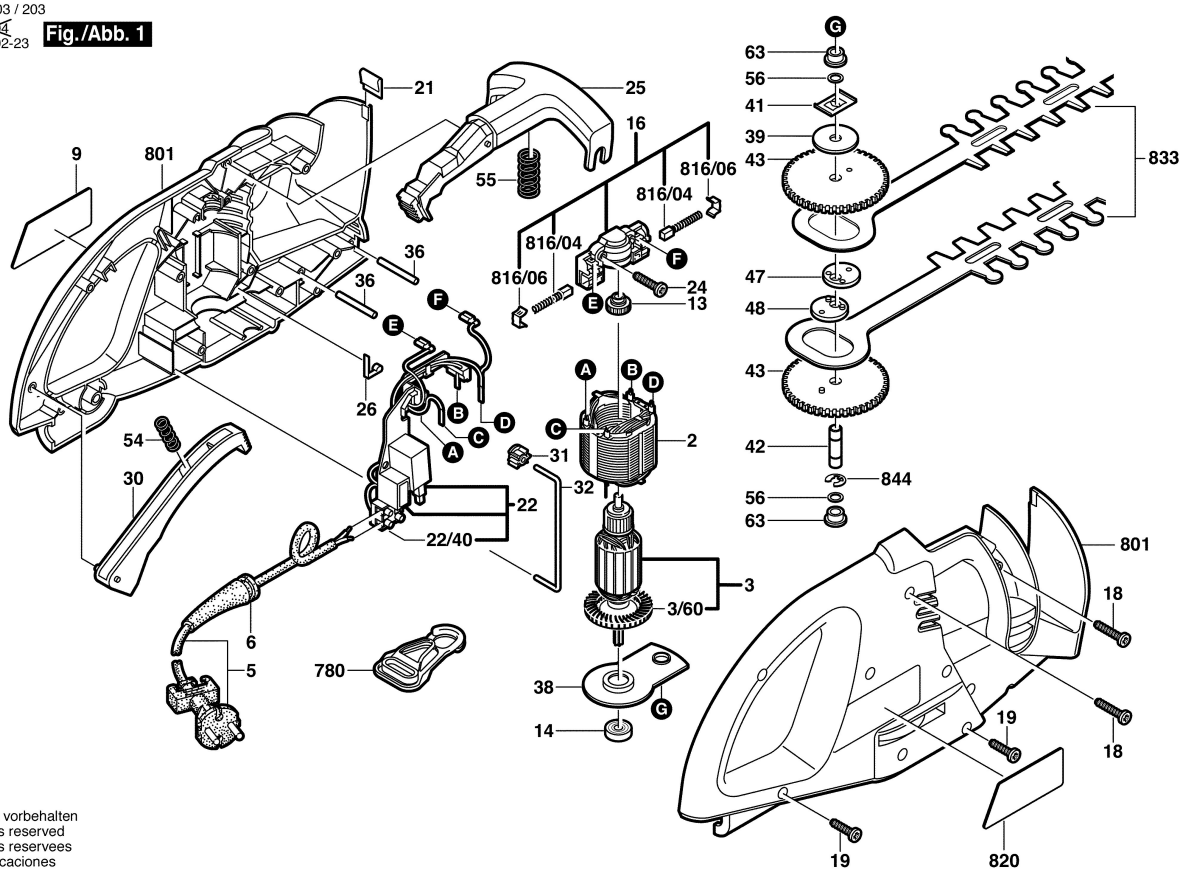

Änderungen vorbehalten
Modifications reserved
Modifications reservees
Salvo modificaciones

0 600 842 003 / 203
Stand ~~09-04~~
Issue 01-02-23

Fig./Abb. 2

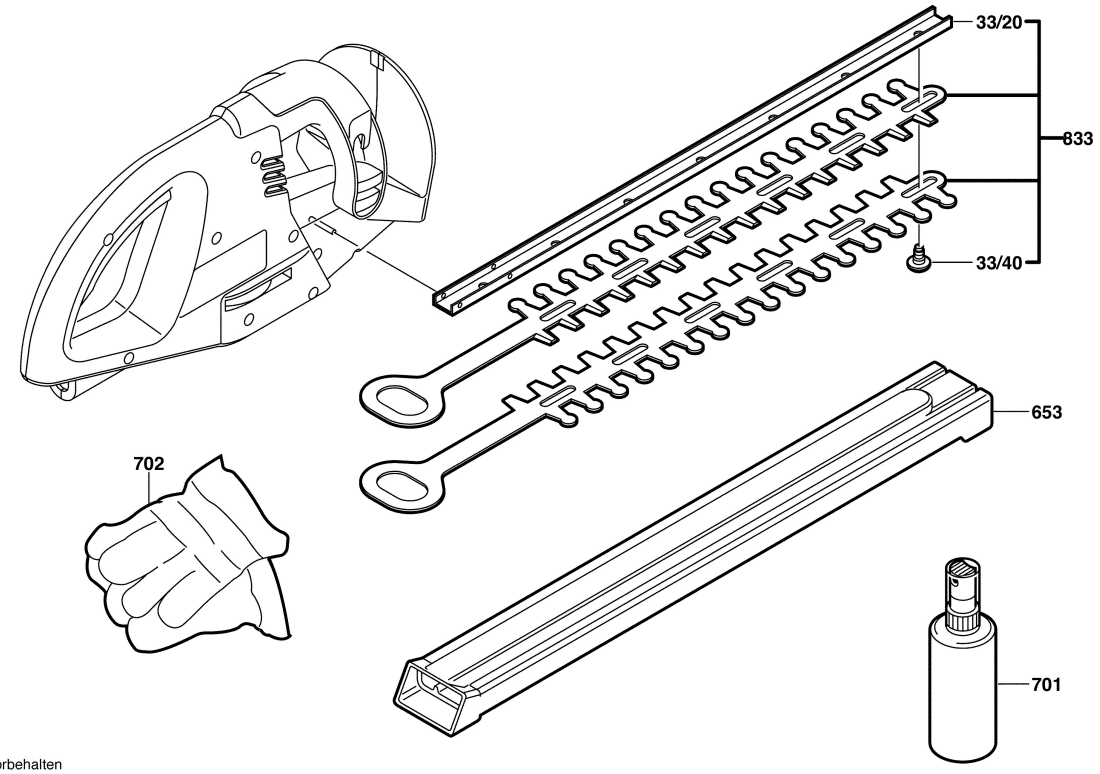

Änderungen vorbehalten
Modifications reserved
Modifications reservees
Salvo modificaciones