0 600 842 603
Stand ~~01-06-19~~
Issue 01-06-26

Fig./Abb. 1

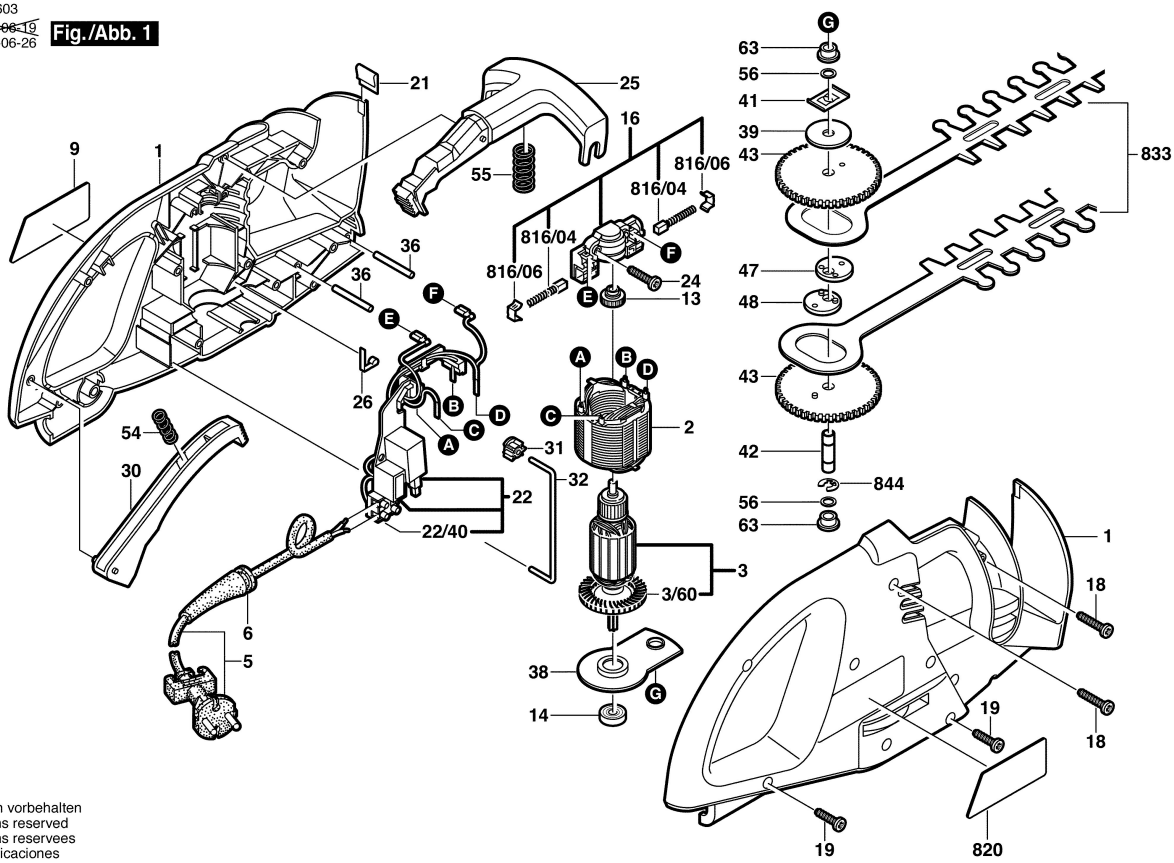

Änderungen vorbehalten
Modifications reserved
Modifications reservees
Salvo modificaciones

0 600 842 603
Stand ~~99-12~~
Issue 01-06-19

Fig./Abb. 2

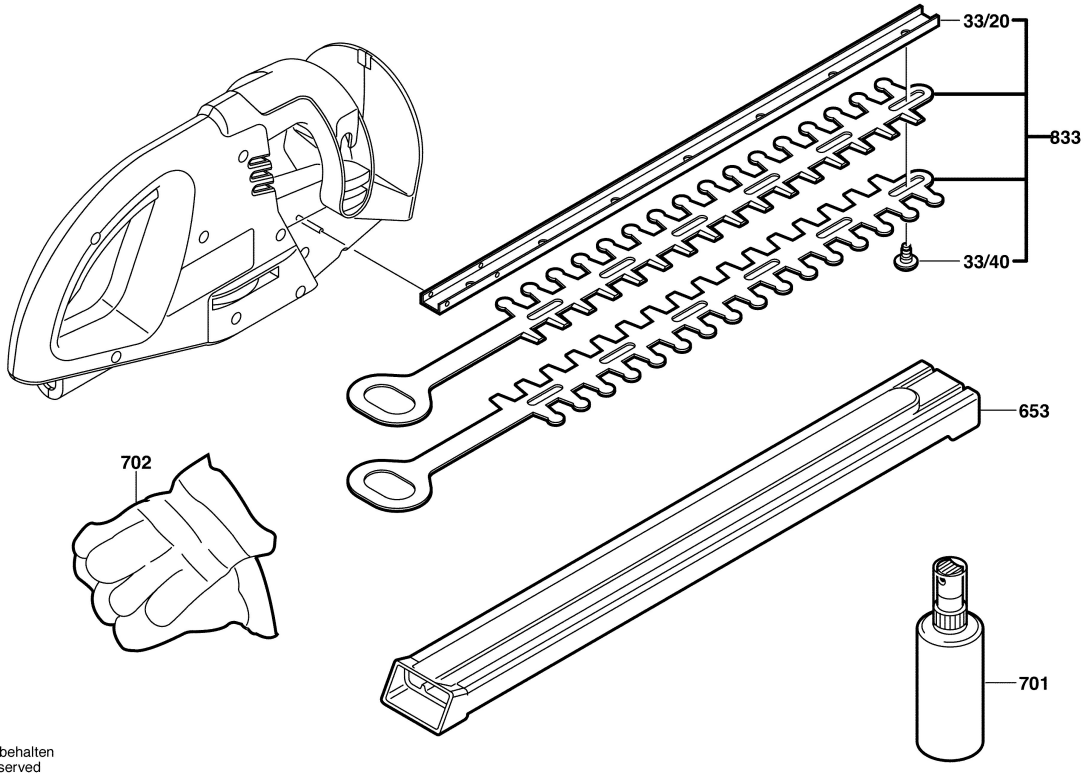

Änderungen vorbehalten
Modifications reserved
Modifications reservees
Salvo modificaciones