0 600 845 B03
Stand } 05-10
Issue } 06-06-12

**Fig./Abb. 1**

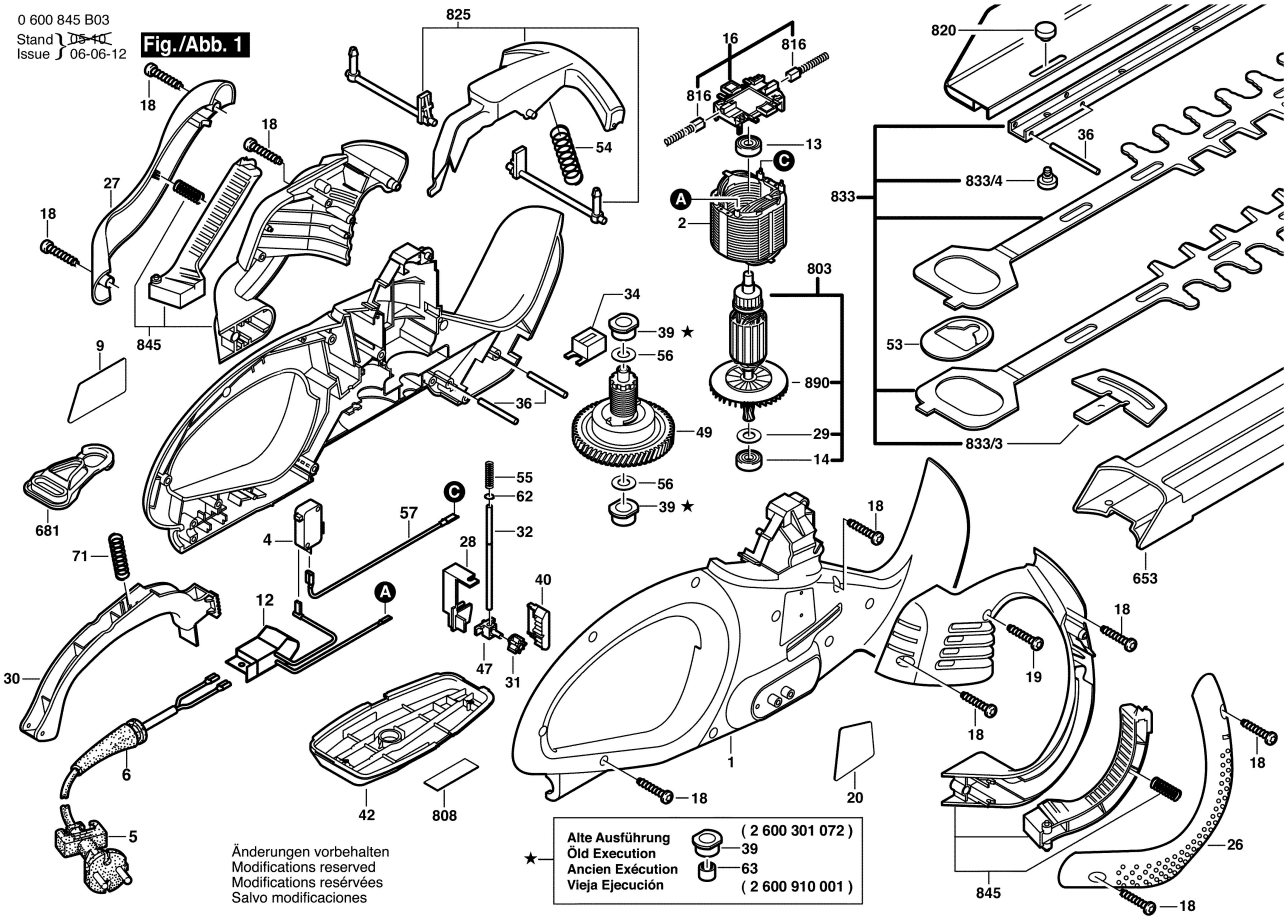


Änderungen vorbehalten
Modifications reserved
Modifications reservées
Salvo modificaciones

| | | |
|---|---|---|
| ★ | Alte Ausführung<br>Old Execution<br>Ancien Exécution<br>Vieja Ejecución | ( 2 600 301 072 )<br>39<br>63<br>( 2 600 910 001 ) |