0 600 851 203

Stand / Issue 99-10-07

Fig. /Abb. 1

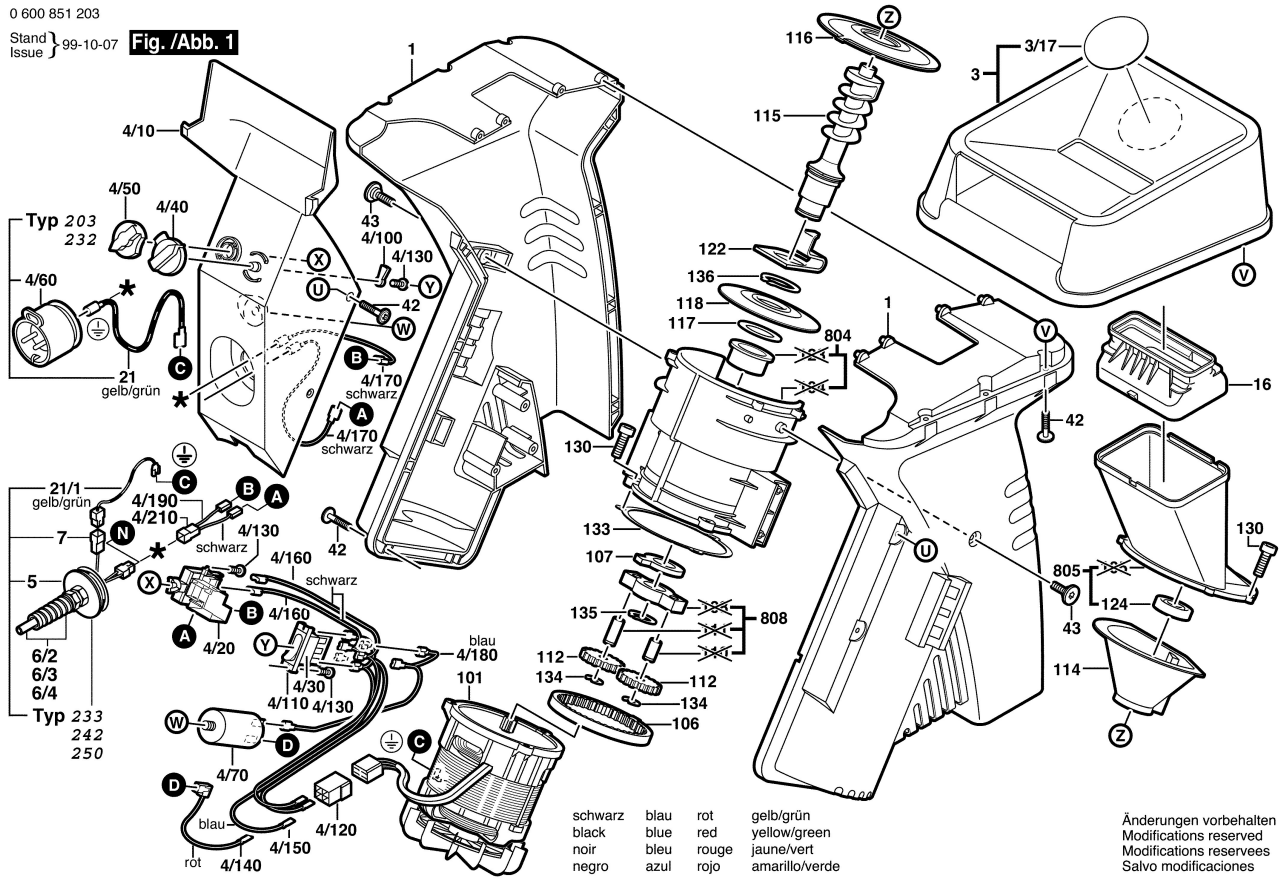

Änderungen vorbehalten
Modifications reserved
Modifications reservees
Salvo modificaciones

0 600 851 203

Stand / Issue ~~99-11~~ 10-10-07

Fig. /Abb. 2

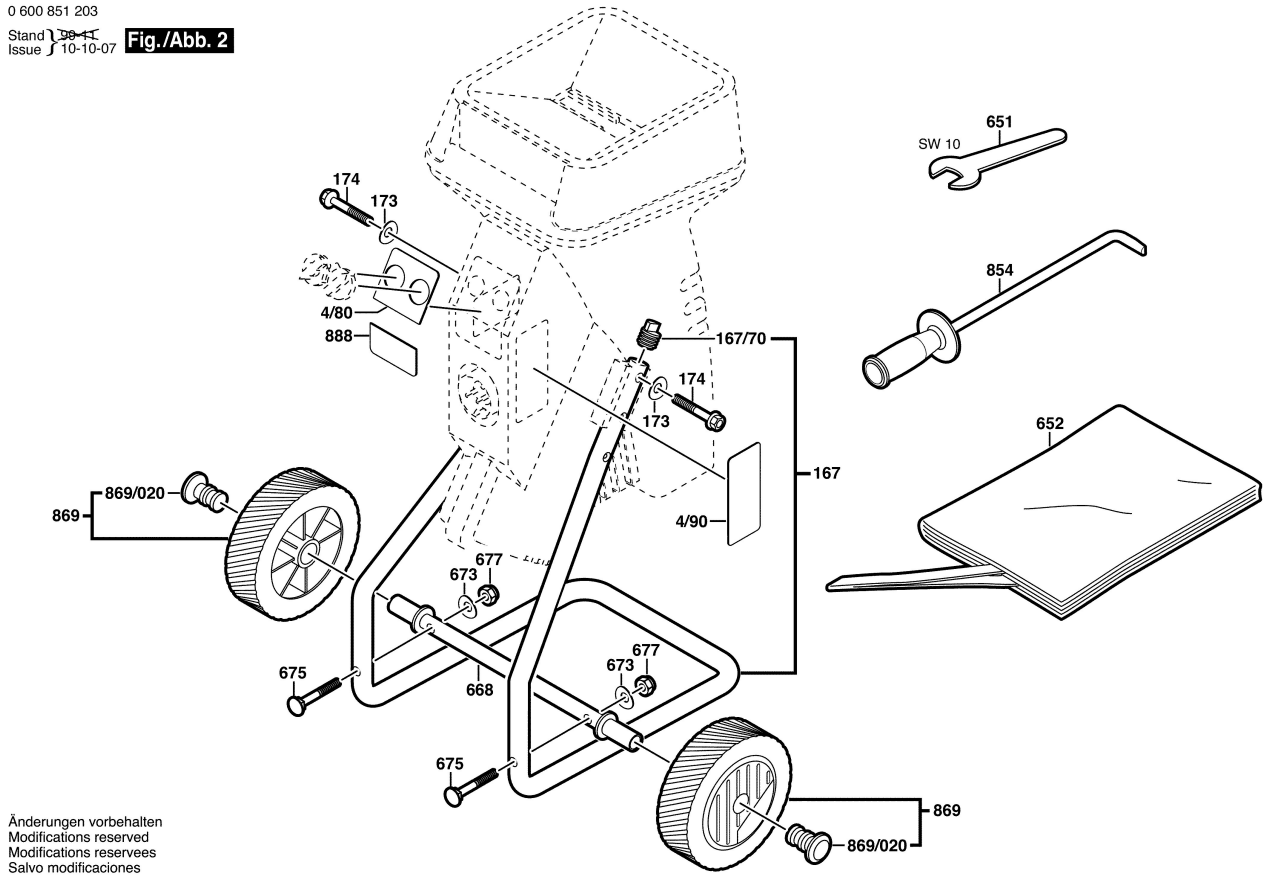

Änderungen vorbehalten
Modifications reserved
Modifications reservees
Salvo modificaciones