0 601 212 703
Issue Stand 04-07-28

Fig./Abb. 1

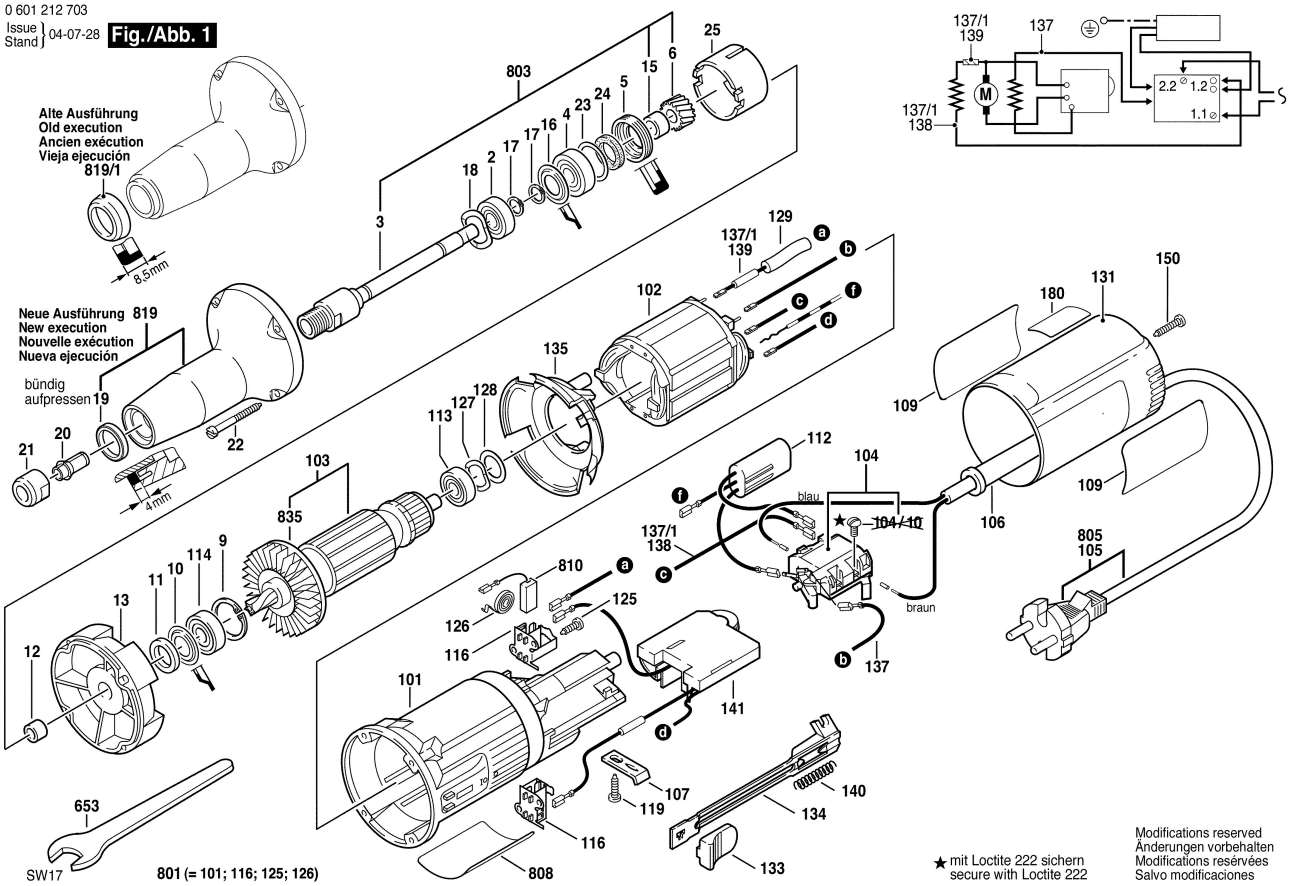

★ mit Loctite 222 sichern
secure with Loctite 222

Modifications reserved
Änderungen vorbehalten
Modifications reservées
Salvo modificaciones