0 601 347 103

Stand } ~~96-06~~
Issue } 02-12-02

Fig./Abb. 1

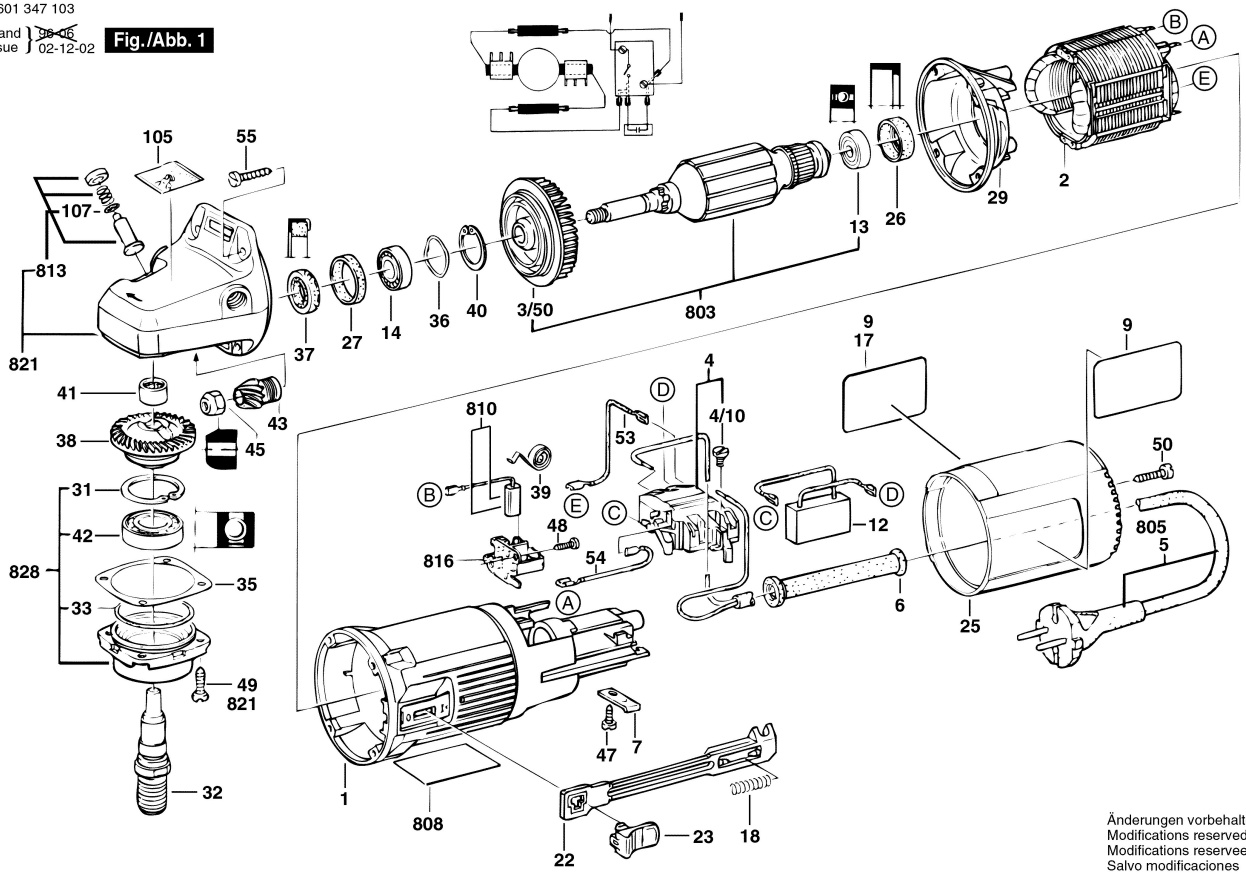

Änderungen vorbehalten
Modifications reserved
Modifications reservees
Salvo modificaciones

0 601 347 103

Stand } ~~96-06~~
Issue } 02-12-02

Fig./Abb. 2

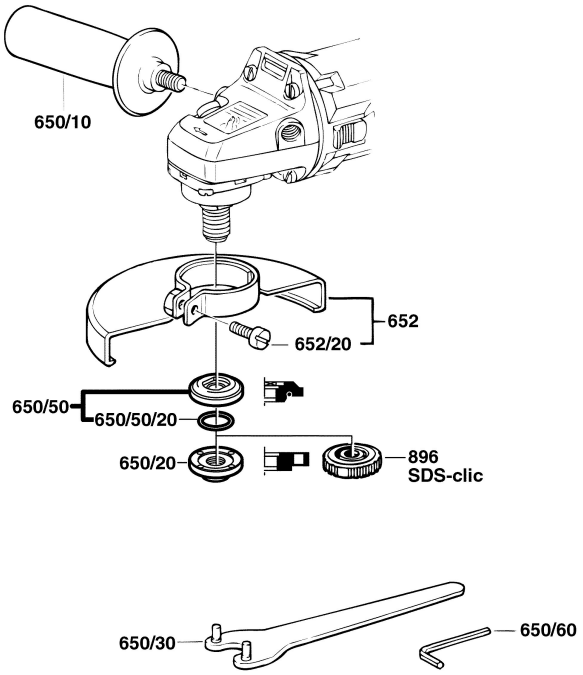

Änderungen vorbehalten
Modifications reserved
Modifications reservees
Salvo modificaciones