0 601 359 037 / 060 / 061 / 062

Stand ~~99-07~~
Issue 00-02-14

Fig./Abb. 1

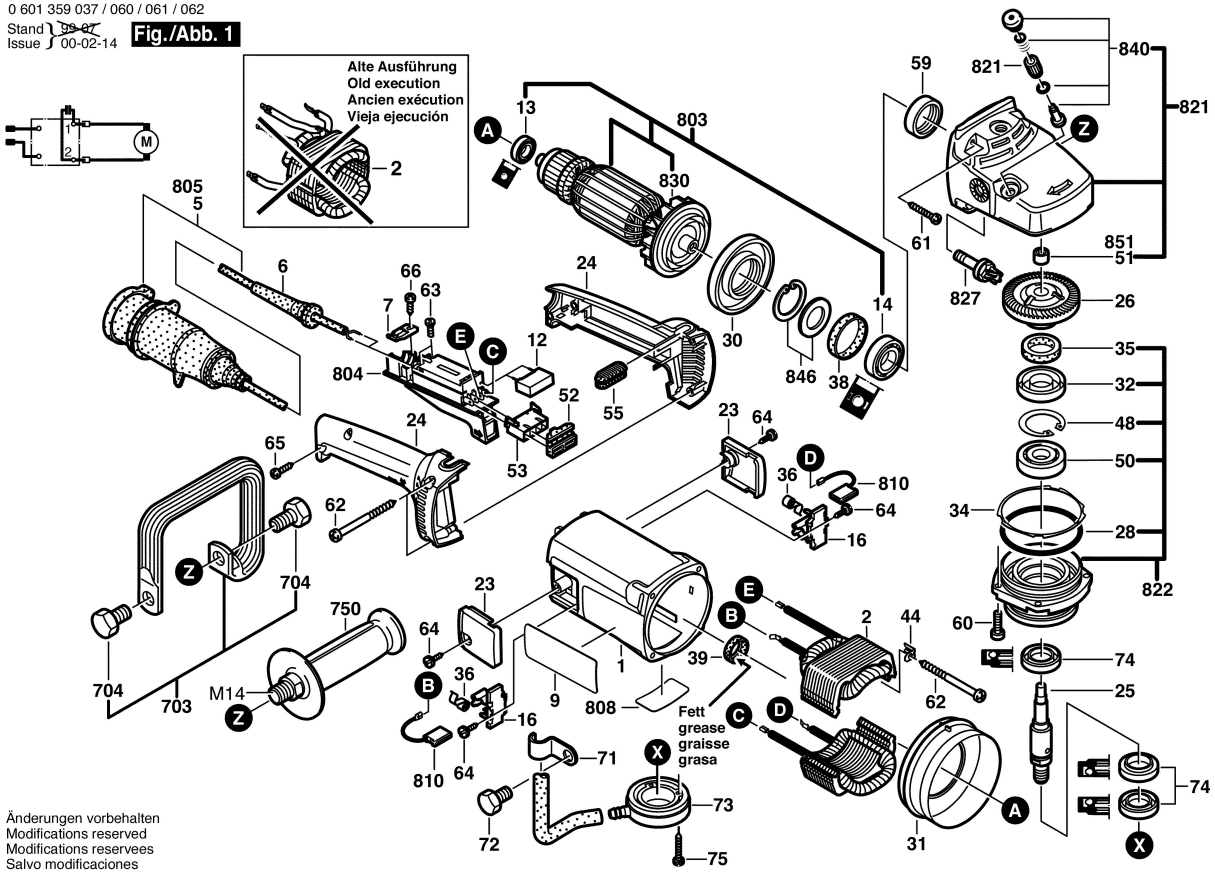

Änderungen vorbehalten
Modifications reserved
Modifications reservees
Salvo modificaciones