0 601 367 703

Stand } ~~98-03~~
Issue } 00-02-21

Fig./Abb. 1

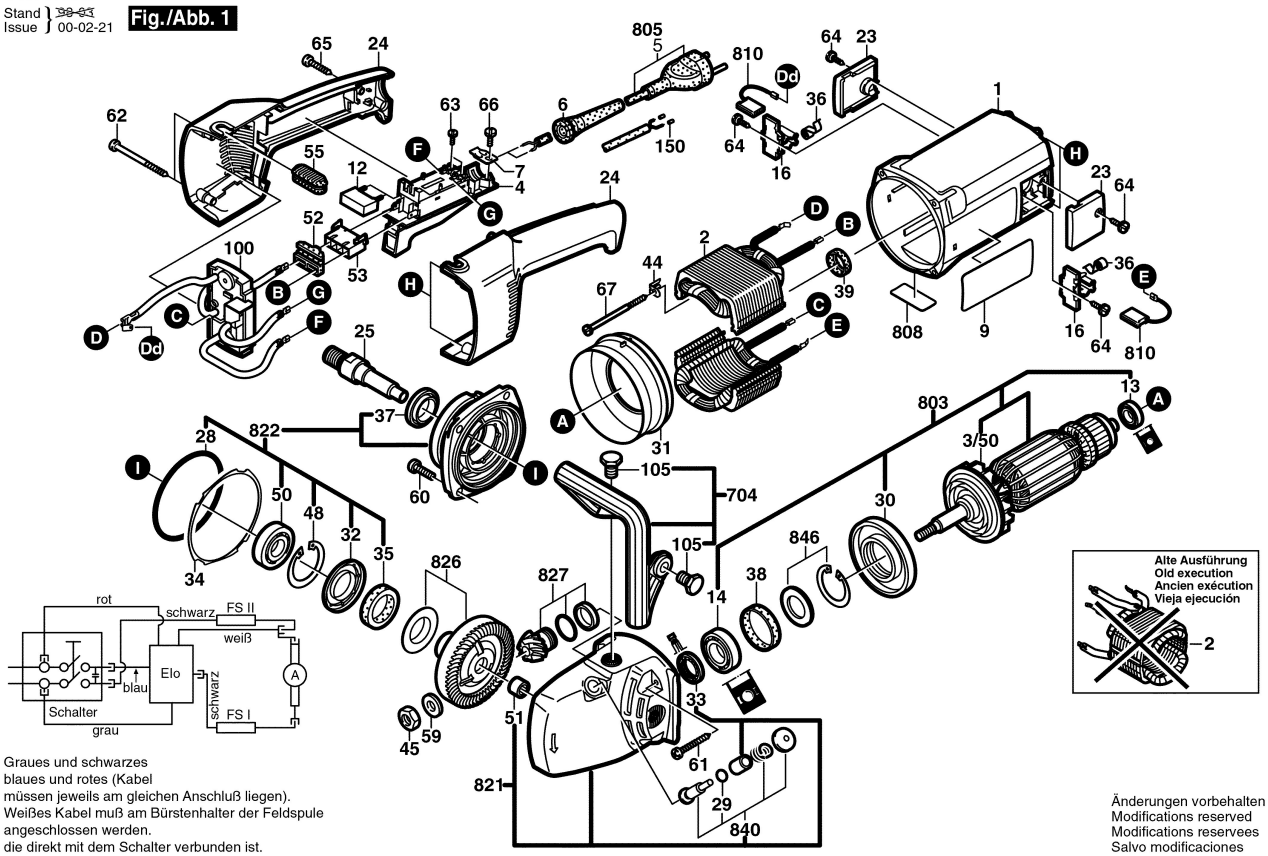

Graues und schwarzes
blaues und rotes (Kabel
müssen jeweils am gleichen Anschluß liegen).
Weißes Kabel muß am Bürstenhalter der Feldspule
angeschlossen werden.
die direkt mit dem Schalter verbunden ist.

Änderungen vorbehalten
Modifications reserved
Modifications reservees
Salvo modificaciones

Typ 0 601 367 7.. = GSF 100 A

Stand } ~~97-02~~
Issue } 98-03-05

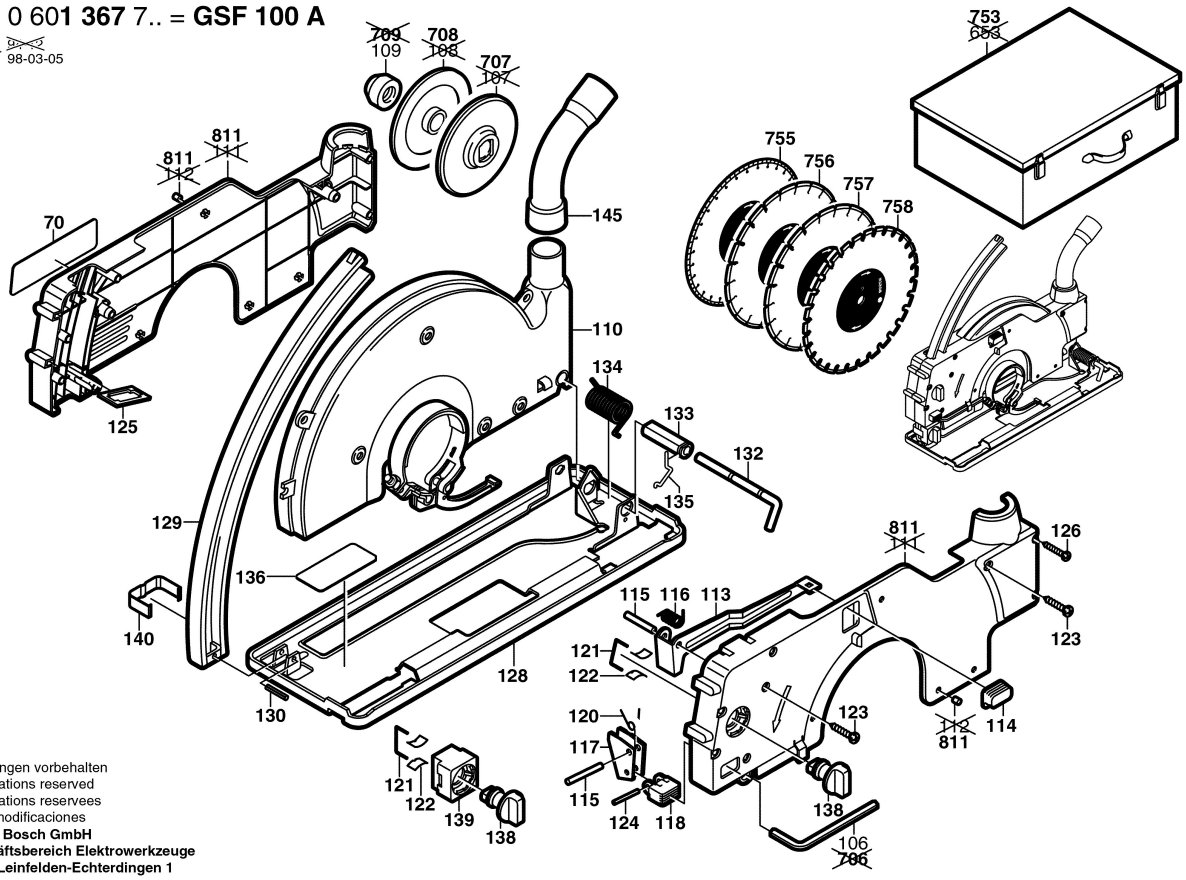

Änderungen vorbehalten
Modifications reserved
Modifications reservees
Salvo modificaciones

Robert Bosch GmbH
Geschäftsbereich Elektrowerkzeuge
70745 Leinfelden-Echterdingen 1