0 601 377 703
Stand / Issue ~~13-11~~ 14-07-22 **Fig. /Abb. 1**

Gerad - Verzahnung

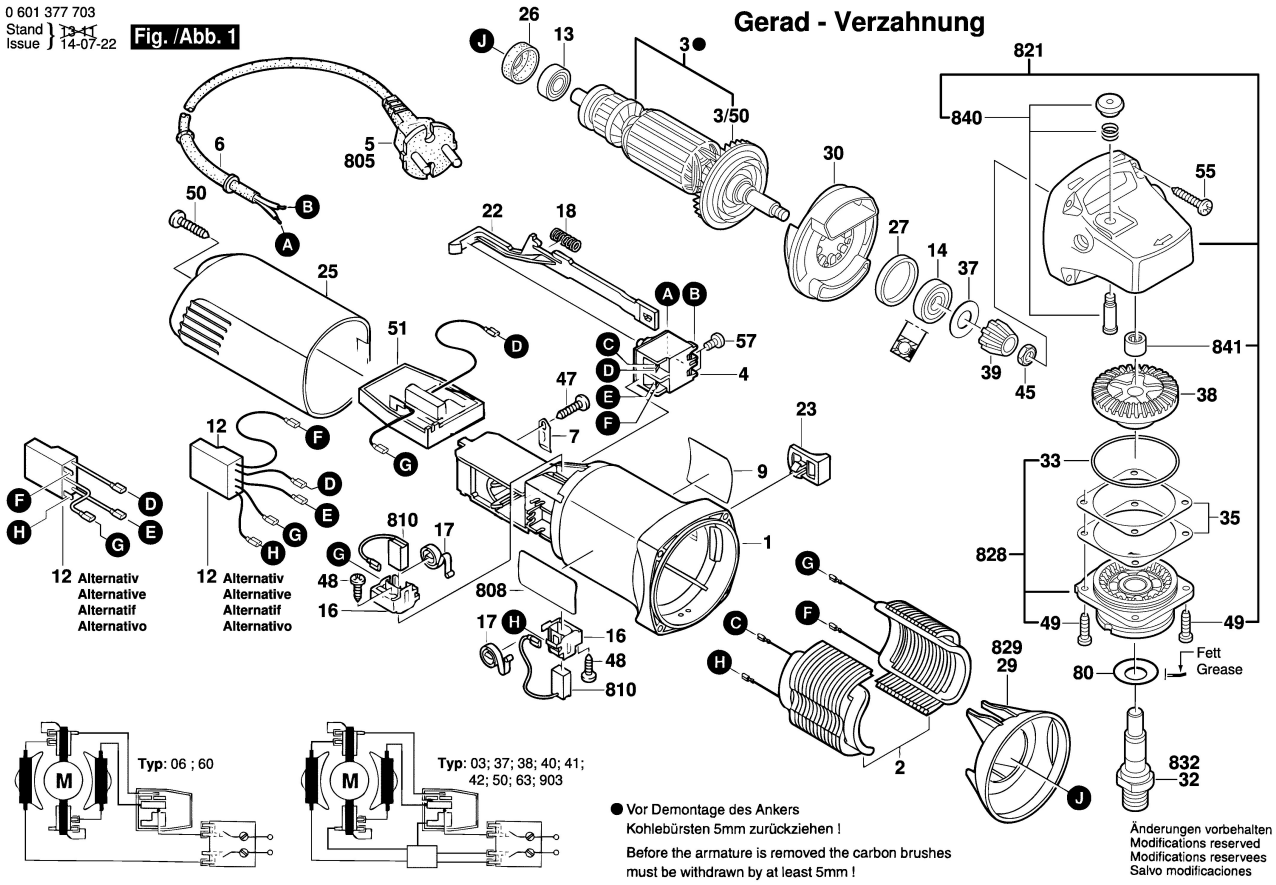

0 601 377 703
Stand / Issue 03-07-28 **Fig./Abb. 2**

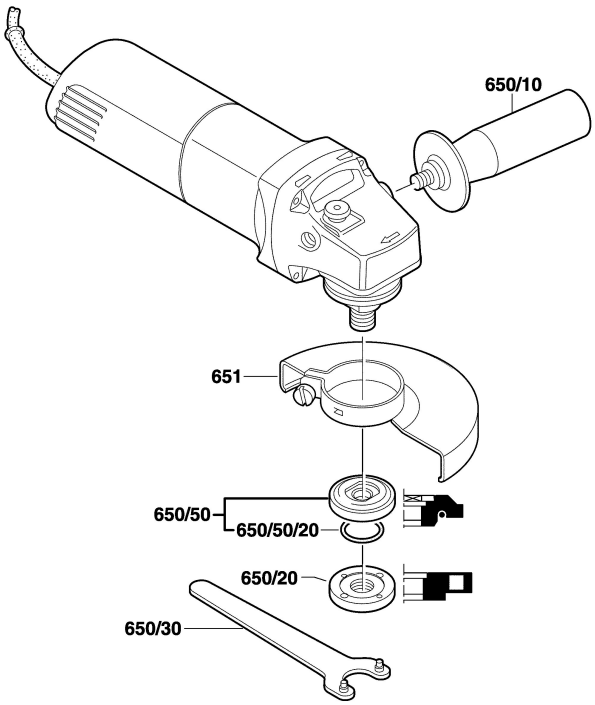

Änderungen vorbehalten
Modifications reserved
Modifications reservees
Salvo modificaciones