0 601 435 190
Issue / Stand 10-05-18

Fig./Abb. 1

Änderungen vorbehalten
Modifications reserved
Modifications reservées
Salvo modificaciones

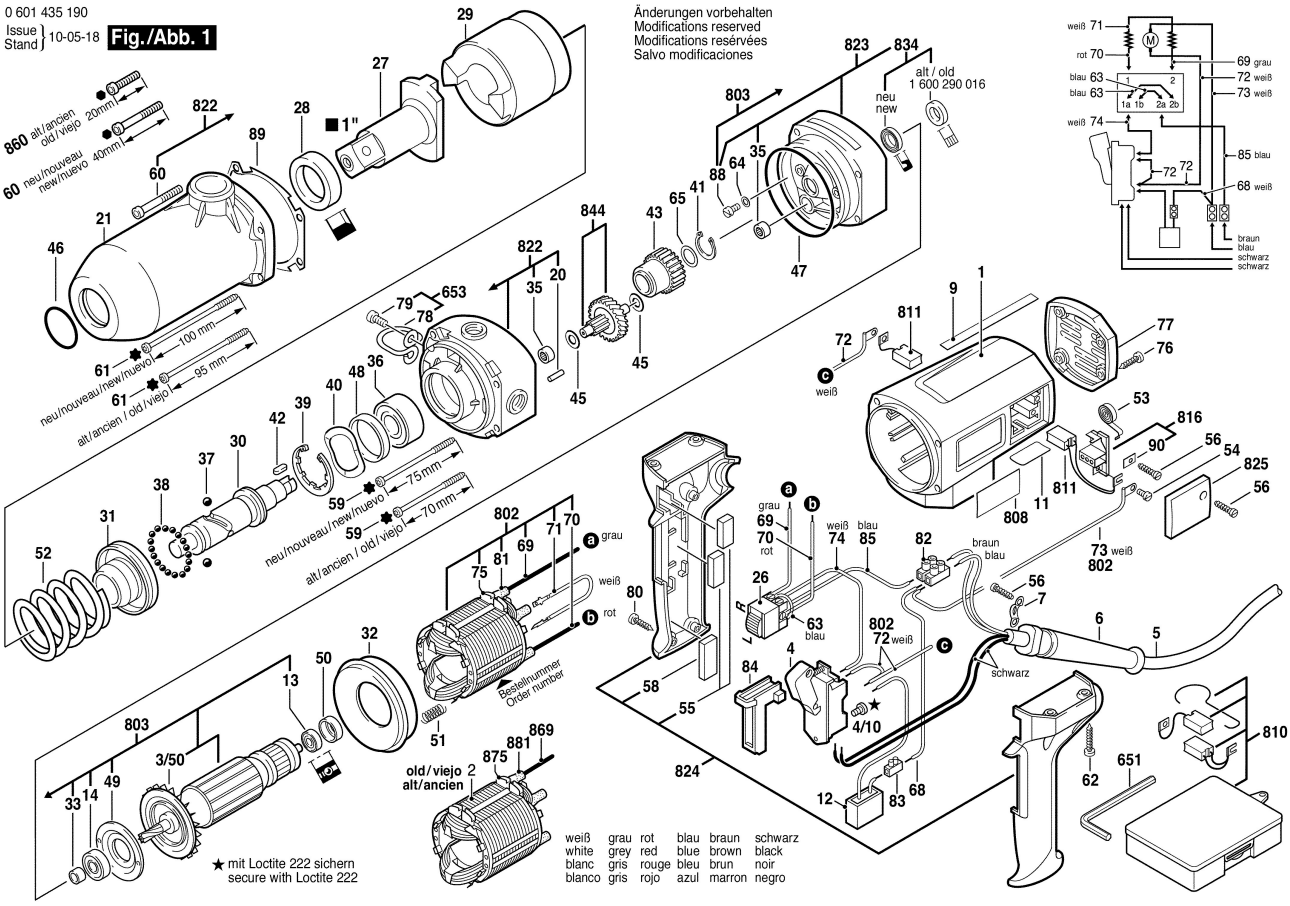

0 601 435 190
Issue / Stand 10-05-18

Fig./Abb. 2

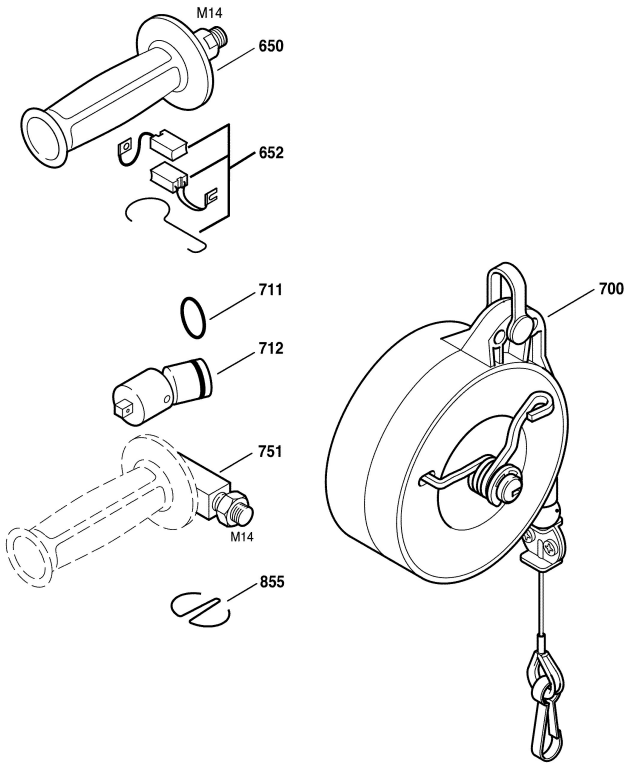

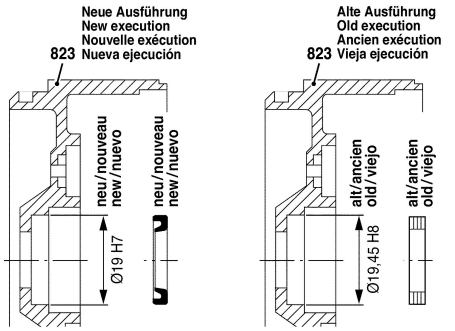

Änderungen vorbehalten
Modifications reserved
Modifications reservées
Salvo modificaciones