0 601 568 703

Issue / Stand } 01-01-30 **Fig./Abb. 1**

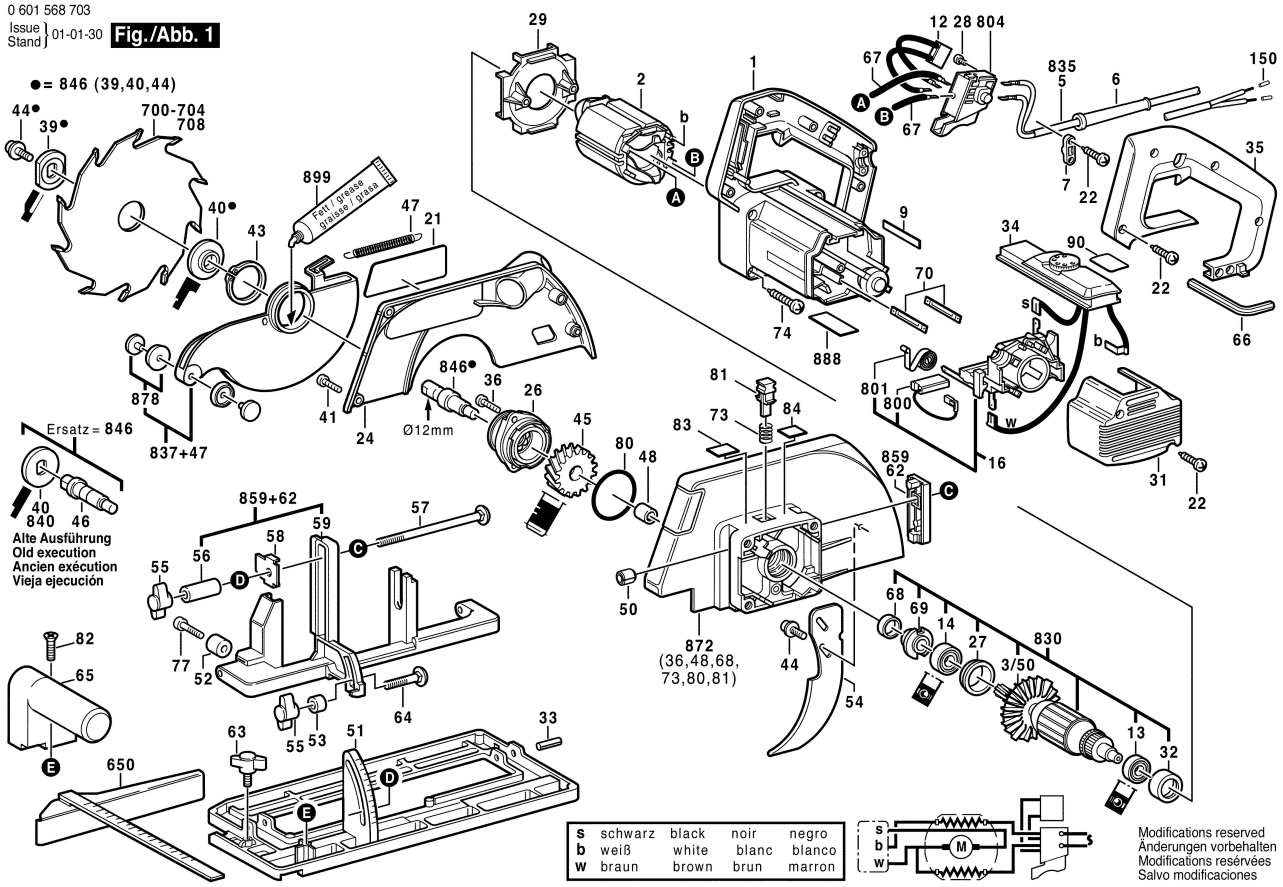

Modifications reserved
Änderungen vorbehalten
Modifications resérvées
Salvo modificaciones