0 601 572 234

Stand ~~D9-01~~
Issue 02-02-05

Abb./Fig. 1

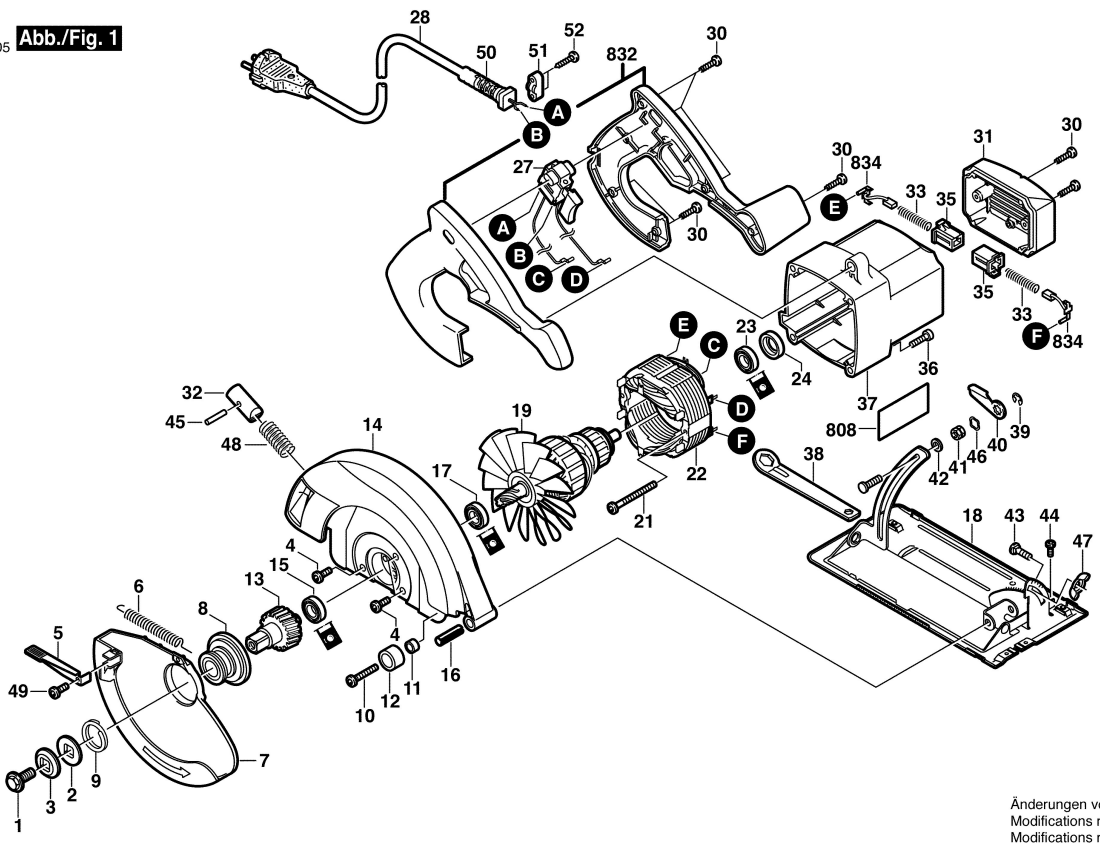

Änderungen vorbehalten
Modifications reserved
Modifications reservees
Salvo modificaciones