0 601 581 403
Stand } ~~04-10~~
Issue } 07-01-10

Fig./Abb. 1

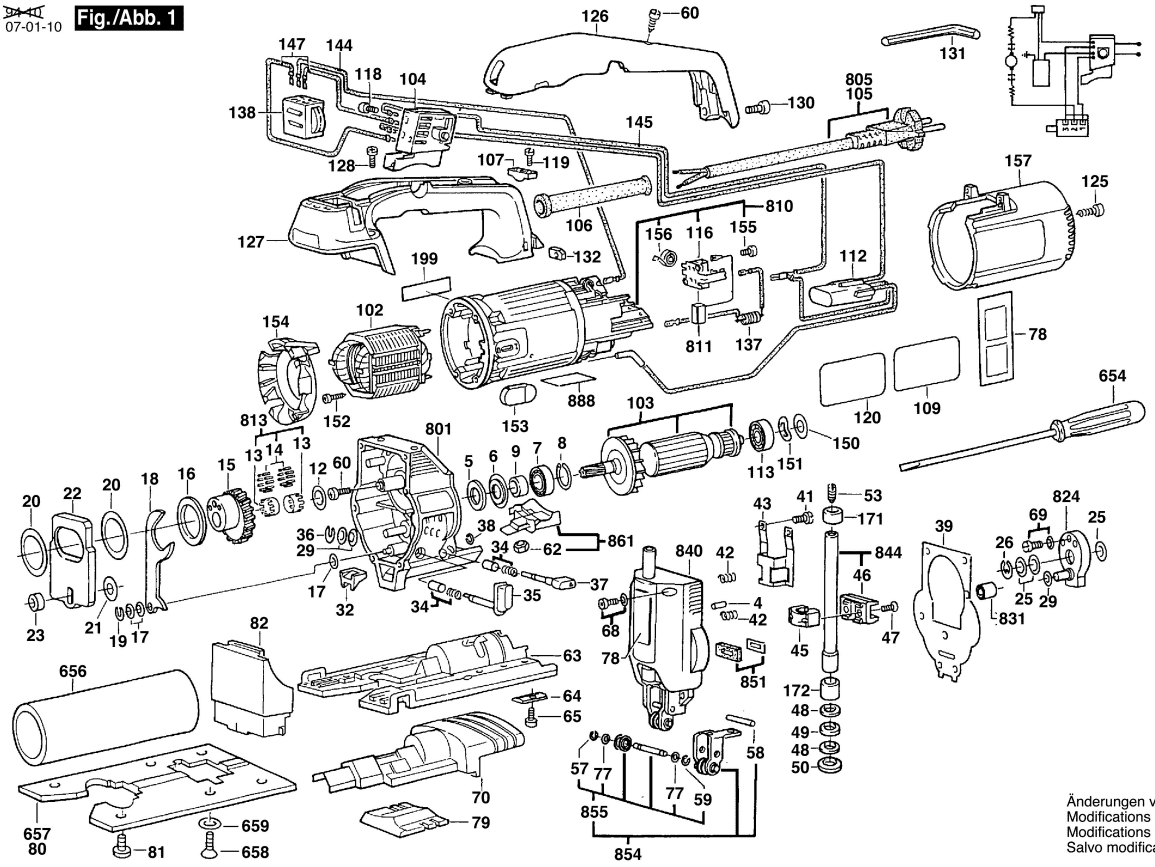

Änderungen vorbehalten
Modifications reserved
Modifications resérvées
Salvo modificaciones