0 601 581 667

Stand ~~D7-03~~
Issue 08-02-06

Fig./Abb. 1

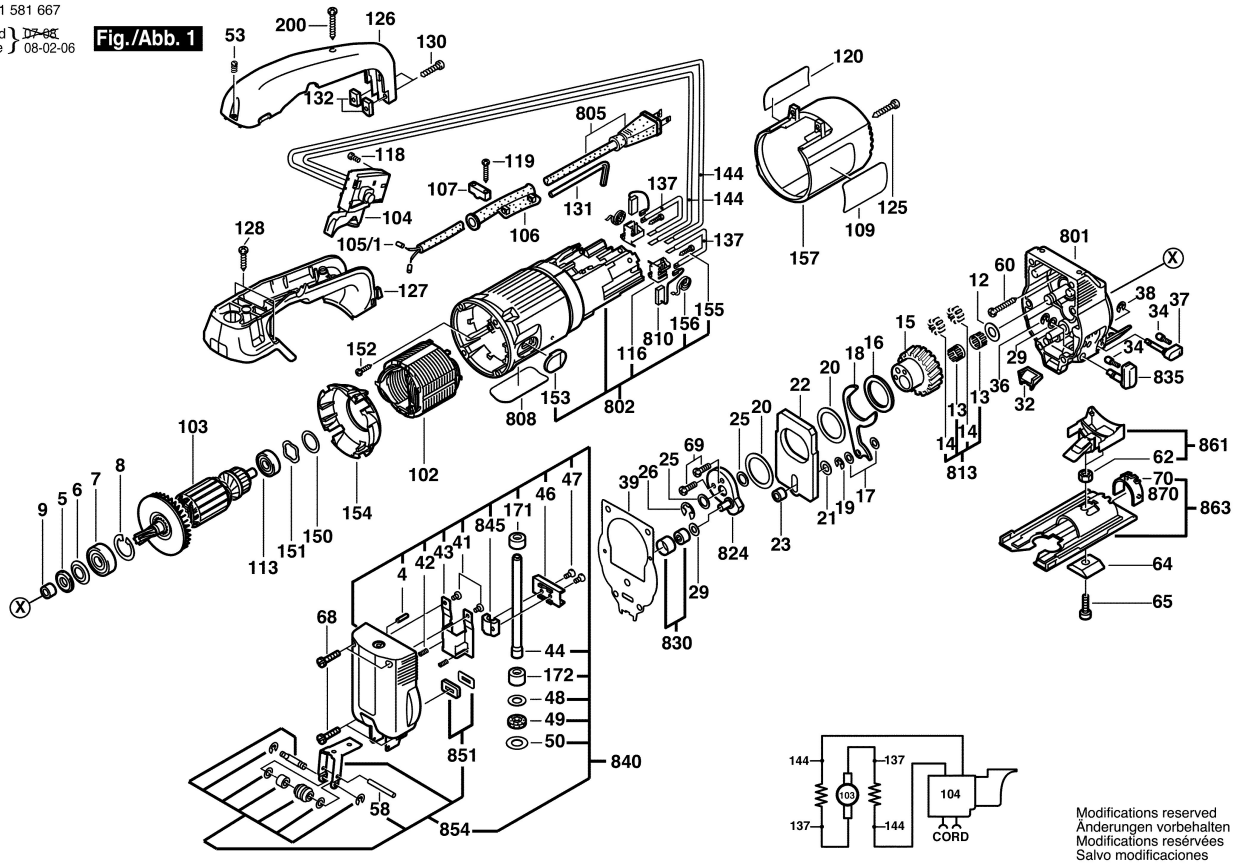

Modifications reserved
Änderungen vorbehalten
Modifications resérvées
Salvo modificaciones