0 601 584 603
Stand } 98-08
Issue } 10-01-27

Fig./Abb. 1

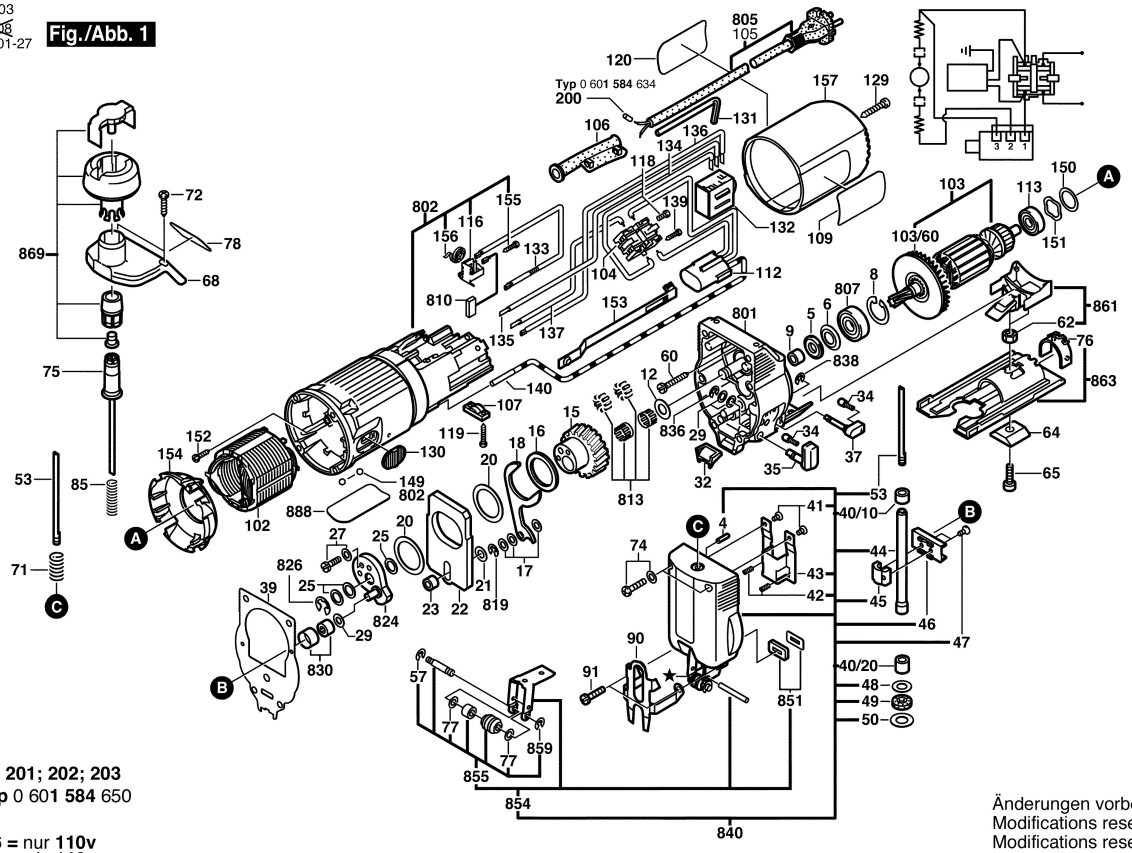

★ = **Pos. 201; 202; 203**
bei **Typ** 0 601 **584** 650

Pos. 136 = nur **110v**
only **110v**

Änderungen vorbehalten
Modifications reserved
Modifications reservees
Salvo modificaciones