0 601 587 651
Issue ~~07-08~~
Stand 08-02-06

Fig./Abb. 1

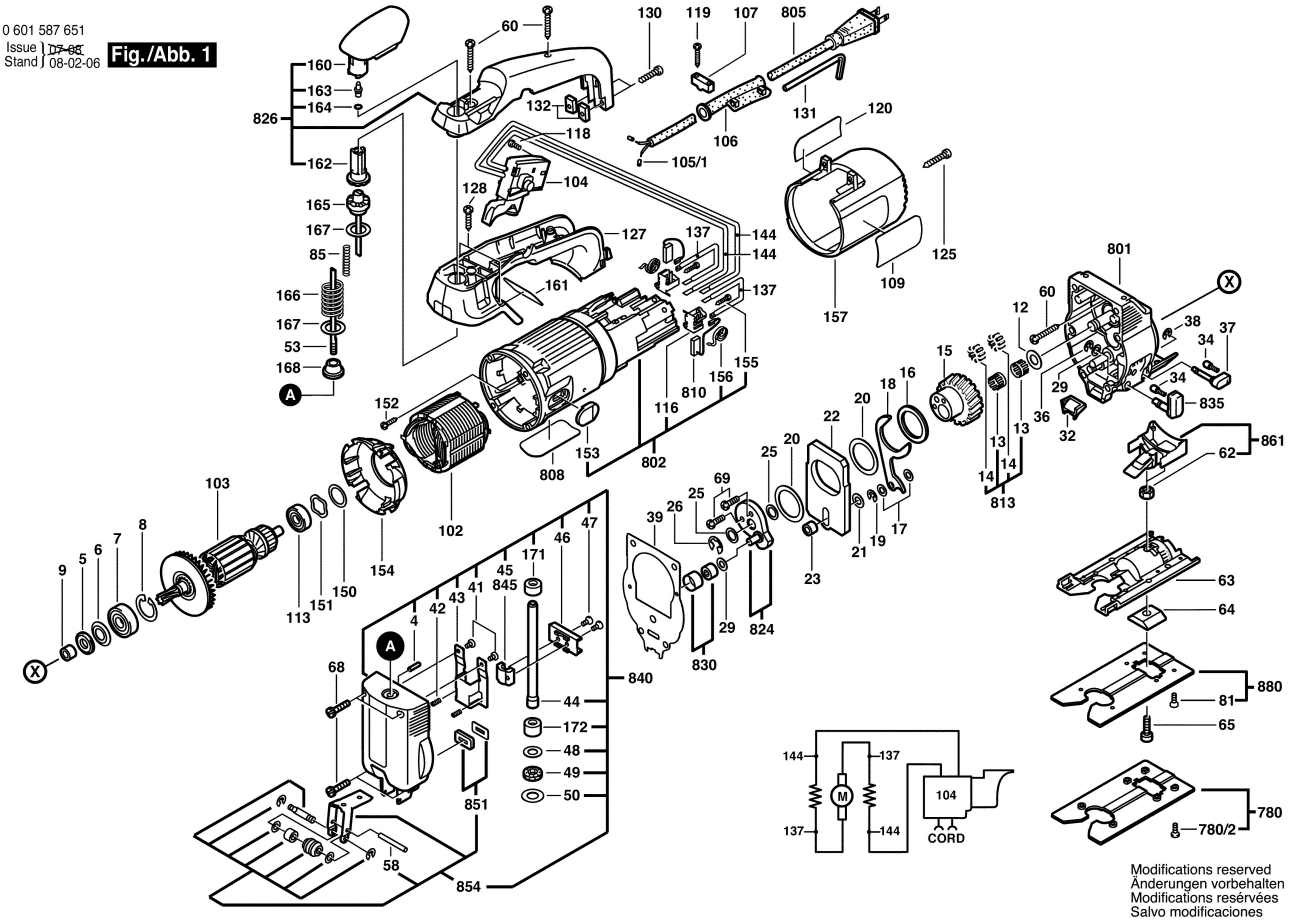

Modifications reserved
Änderungen vorbehalten
Modifications reservées
Salvo modificaciones