0 601 609 037

Issue / Stand 00-03-31

Fig./Abb. 1

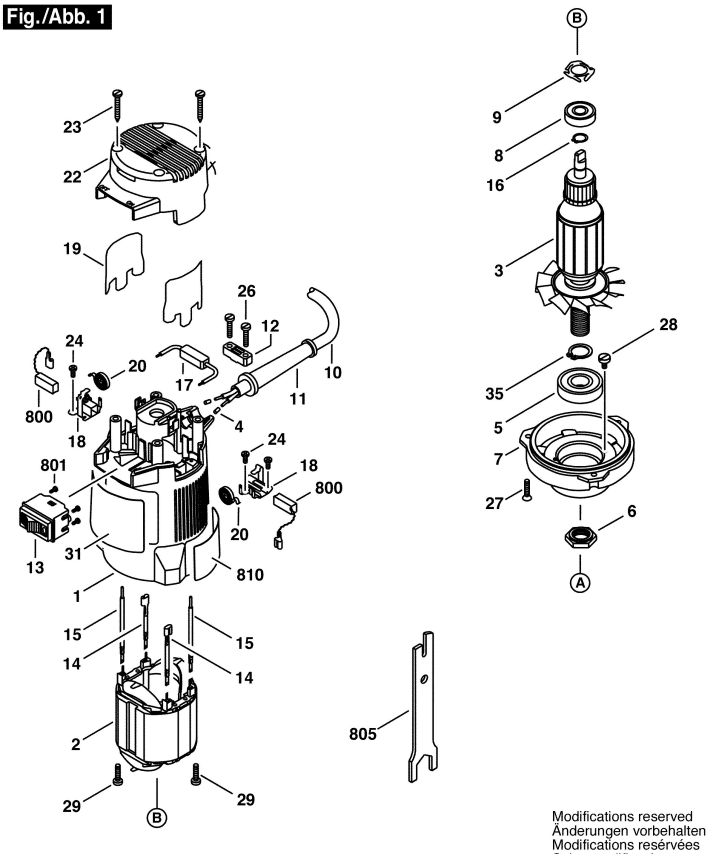

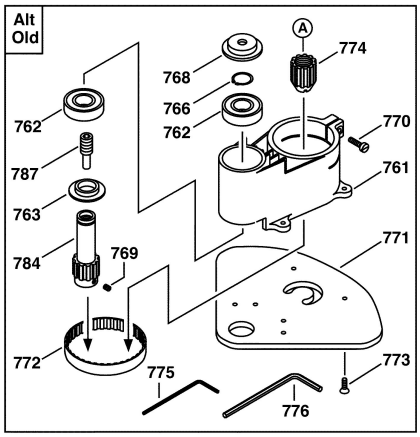

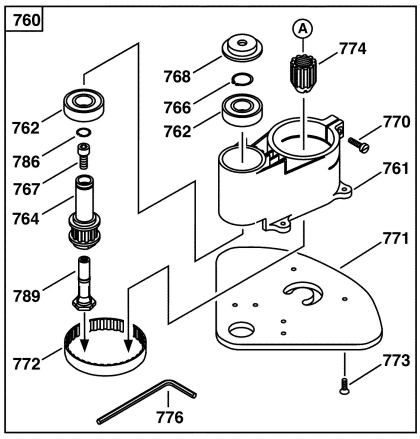

Modifications reserved
Änderungen vorbehalten
Modifications resérvées
Salvo modificaciones