0 601 614 003

Issue / Stand } 00-08-30 **Fig./Abb. 1**

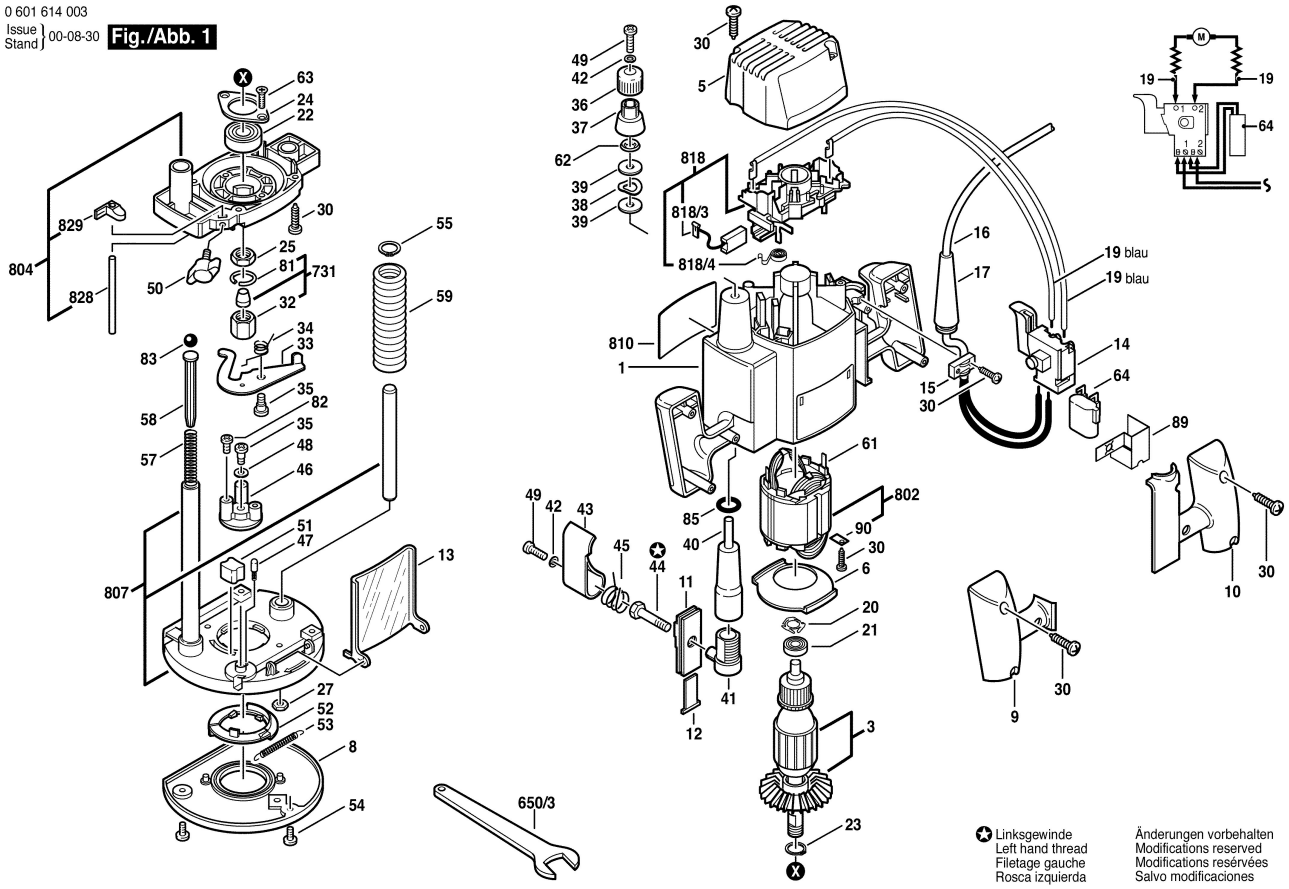

Linksgewinde
Left hand thread
Filetage gauche
Rosca izquierda

Änderungen vorbehalten
Modifications reserved
Modifications resérvées
Salvo modificaciones