0 601 638 139
Issue / Stand } 00-07-05

Fig./Abb. 1

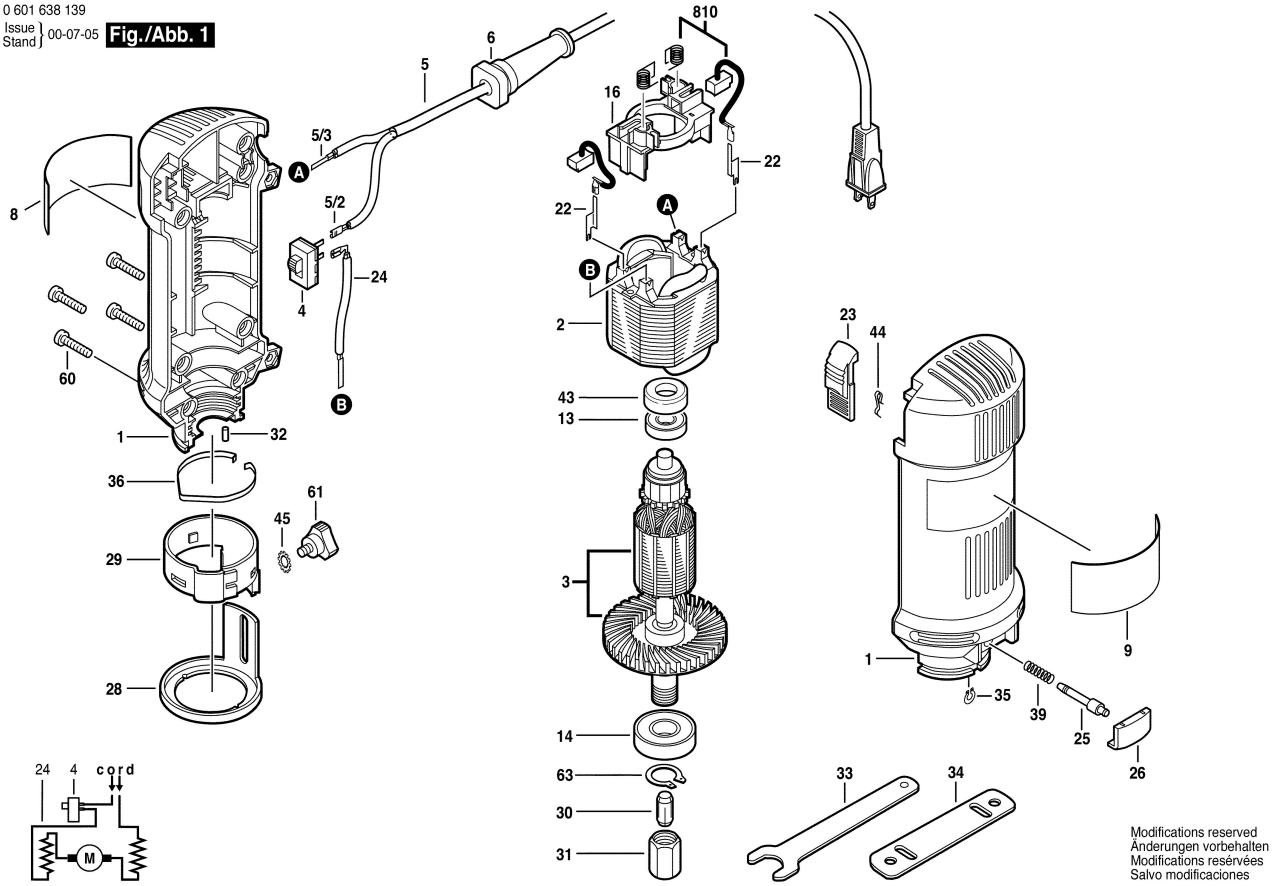

Modifications reserved
Änderungen vorbehalten
Modifications reservées
Salvo modificaciones