0 601 641 703

Stand ~~02-04~~
Issue 03-02-06

Fig./Abb. 1

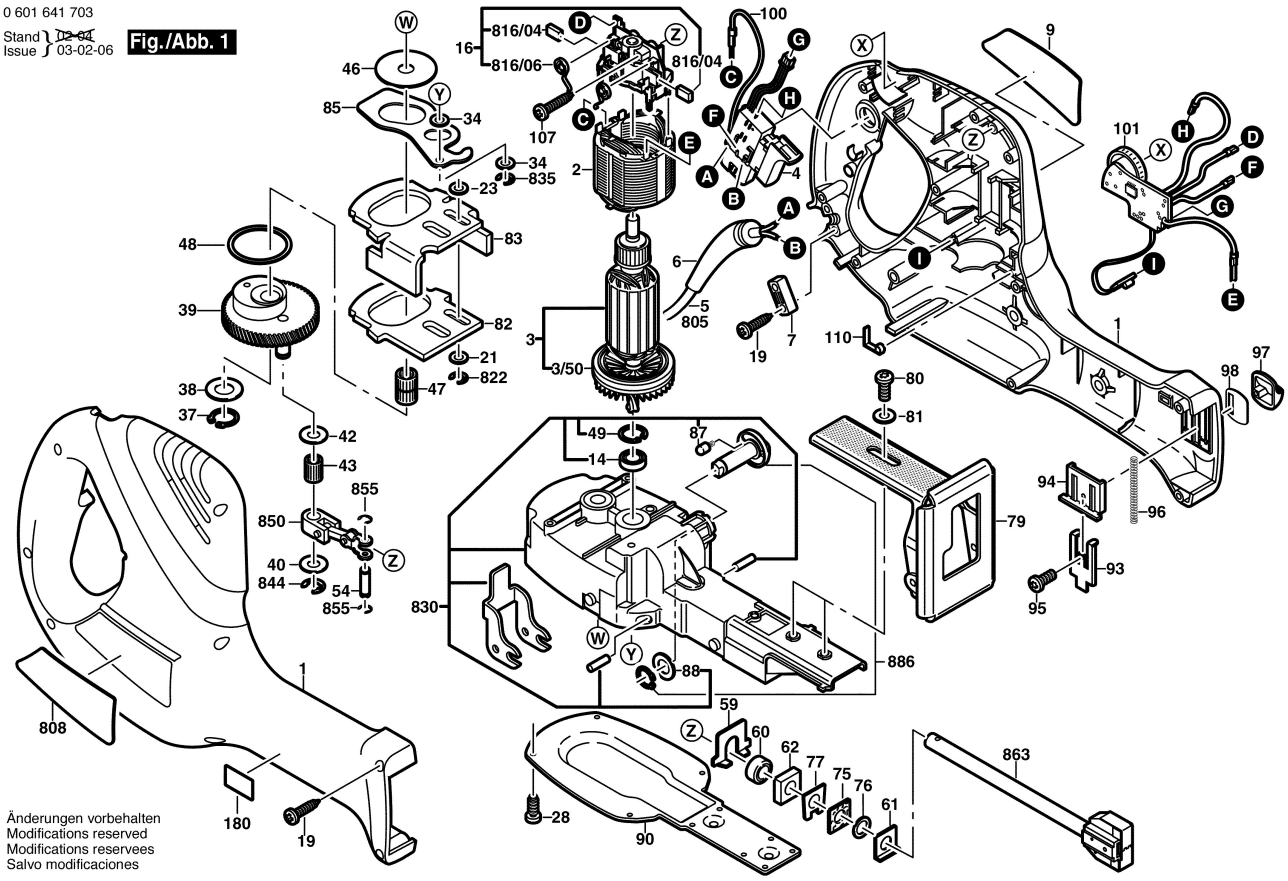

Änderungen vorbehalten
Modifications reserved
Modifications reservees
Salvo modificaciones