0 601 656 137
Stand / Issue 03-01-21 **Abb./Fig. 1**

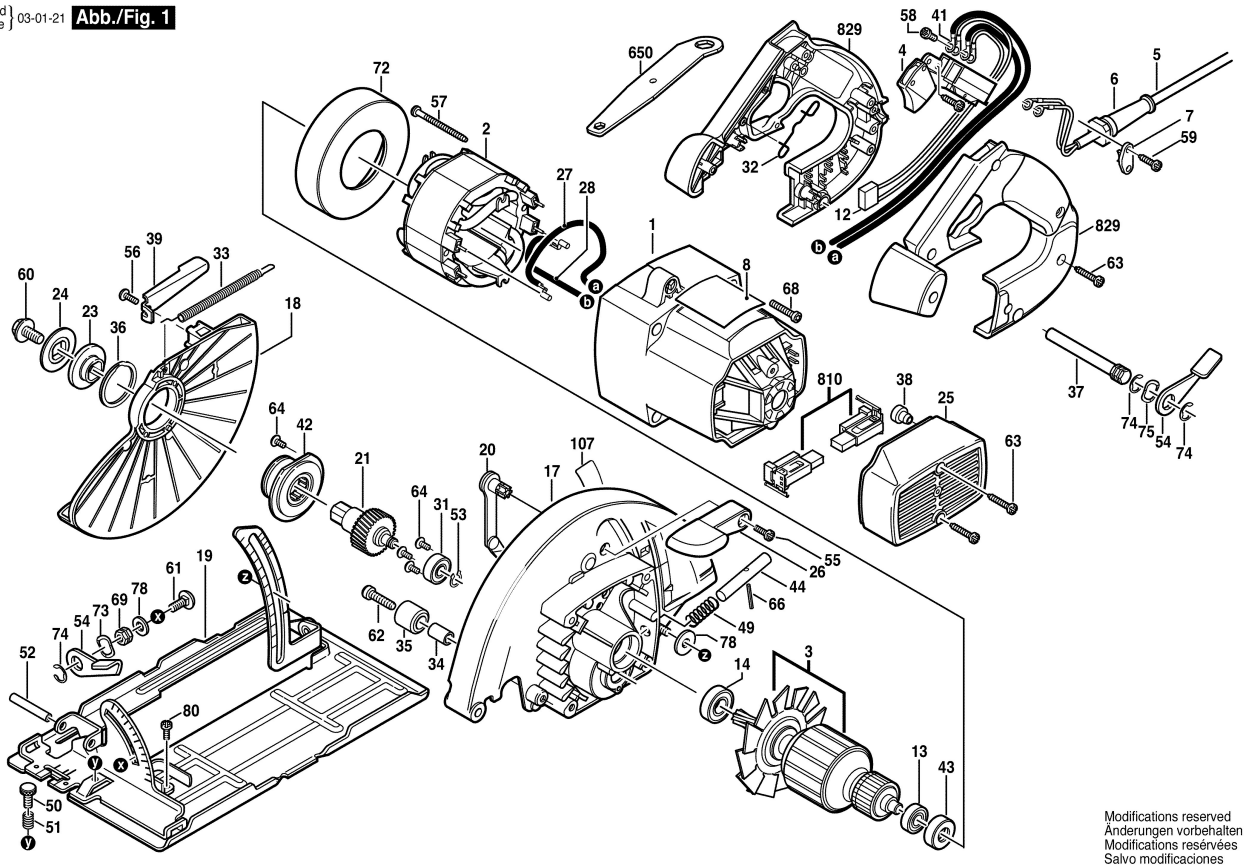

Modifications reserved
Änderungen vorbehalten
Modifications reservées
Salvo modificaciones