0 601 802 668

Stand / Issue } 07-09 / 12-12-12 **Fig./Abb. 1**

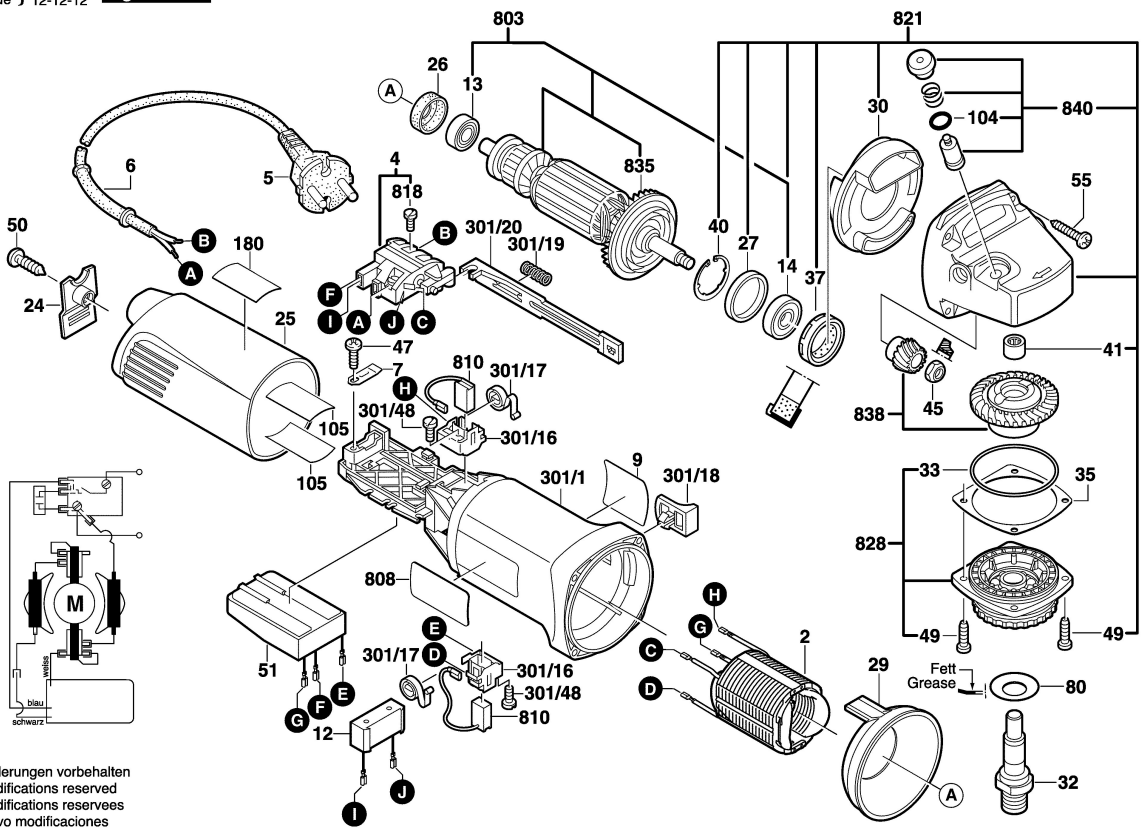

Änderungen vorbehalten
Modifications reserved
Modifications reservees
Salvo modificaciones

0 601 802 668

Stand / Issue } 01-02-05 **Fig./Abb. 2**

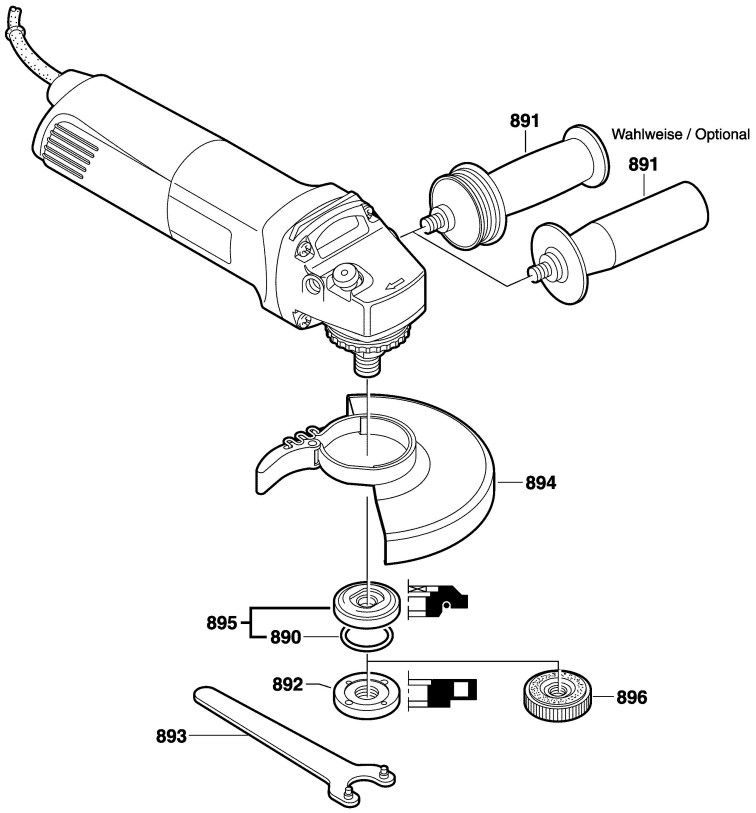

Änderungen vorbehalten
Modifications reserved
Modifications reservees
Salvo modificaciones