0 601 850 103
Stand / Issue } 04-09-15 **Fig./Abb. 1**

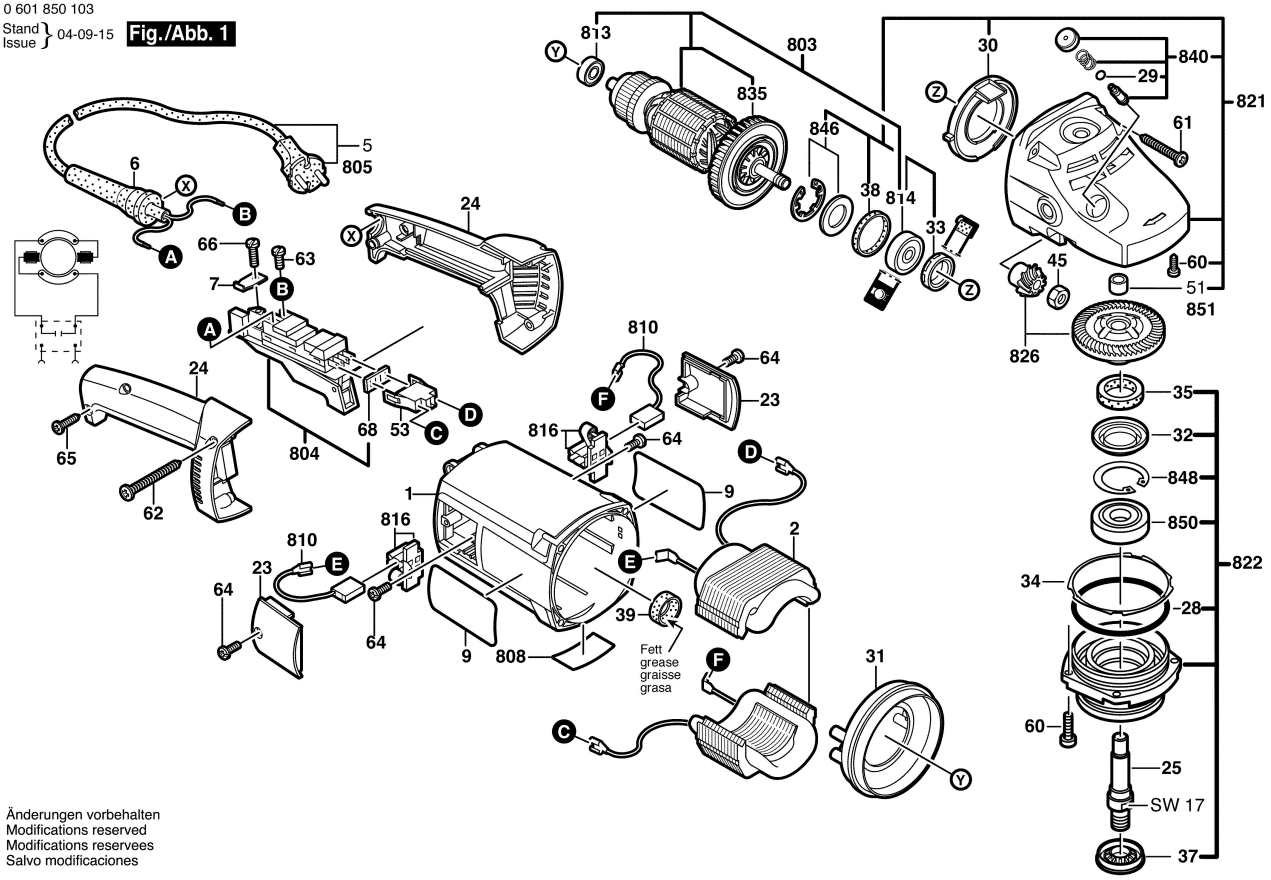

Änderungen vorbehalten
Modifications reserved
Modifications reservees
Salvo modificaciones

0 601 850 103
Stand / Issue } ~~04-09-15~~ 04-09-22 **Fig./Abb. 2**

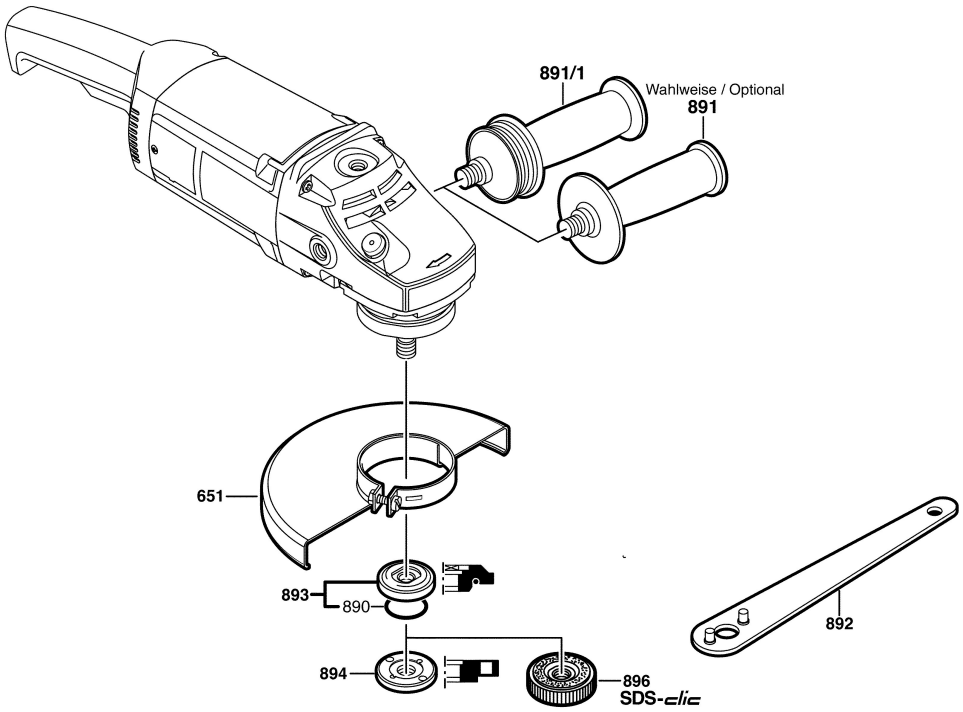

Änderungen vorbehalten
Modifications reserved
Modifications reservees
Salvo modificaciones