0 601 856 091
Stand } ~~07-07~~
Issue } 08-12-05

Fig./Abb. 1

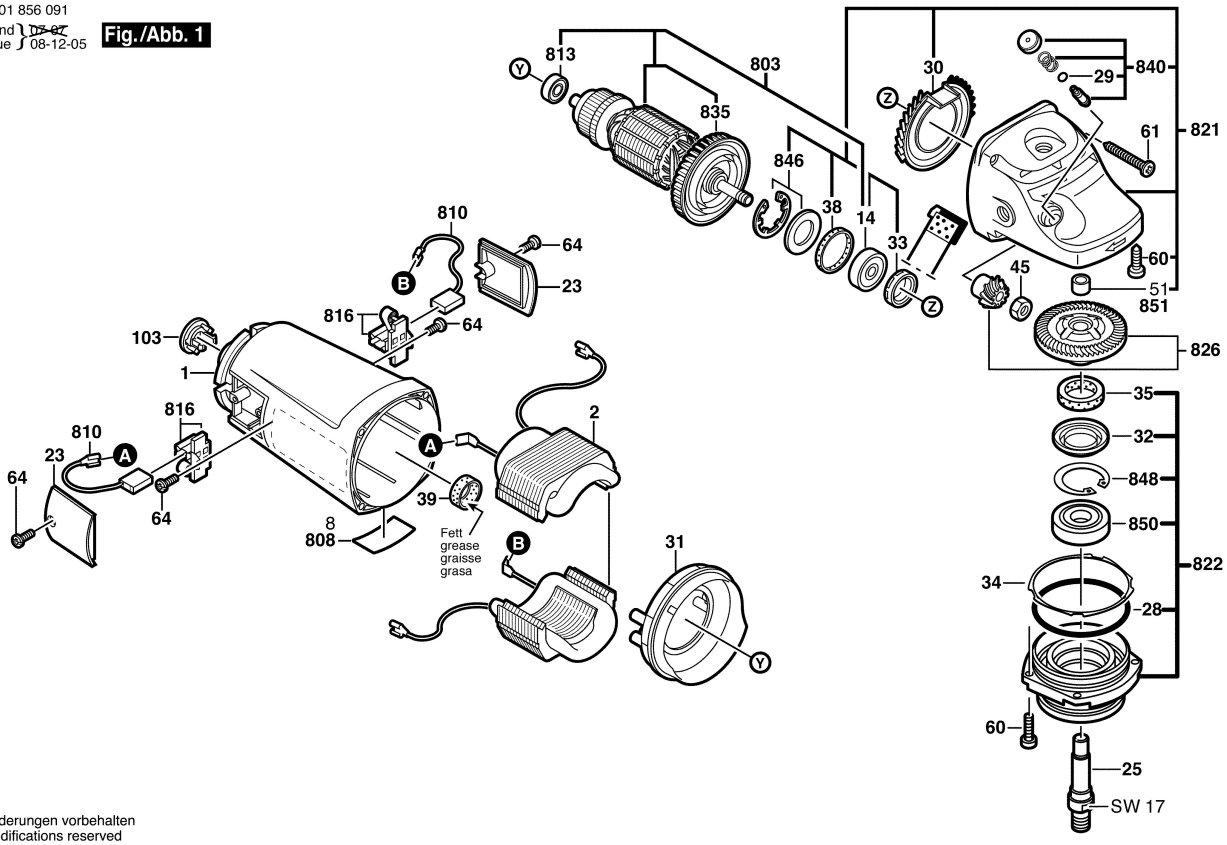

Änderungen vorbehalten
Modifications reserved
Modifications resérvées
Salvo modificaciones