0 601 863 187
Stand } ~~05-06~~
Issue } 08-12-05

Fig./Abb. 1

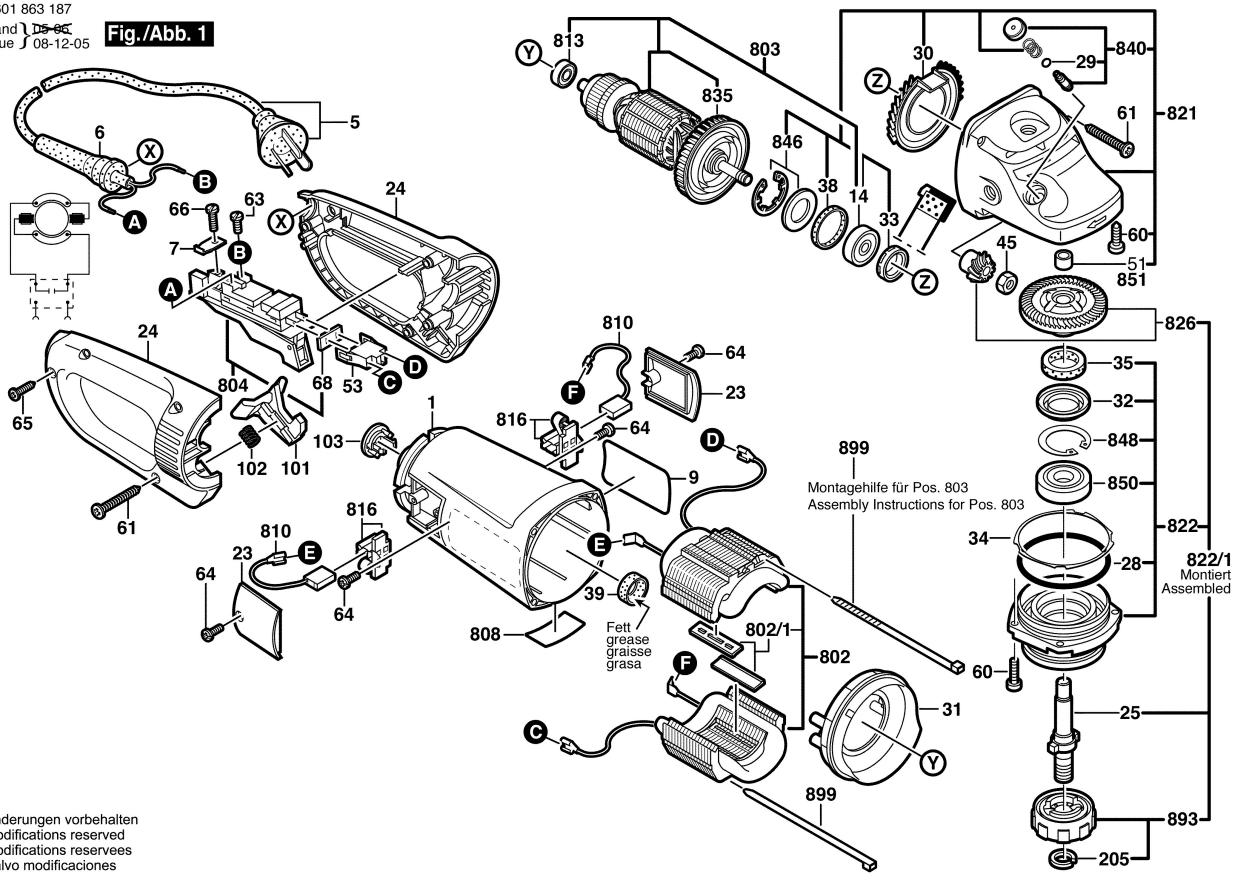

Änderungen vorbehalten
Modifications reserved
Modifications reservees
Salvo modificaciones

0 601 863 187
Stand } ~~05-06~~
Issue } 07-12-11

Fig./Abb. 2

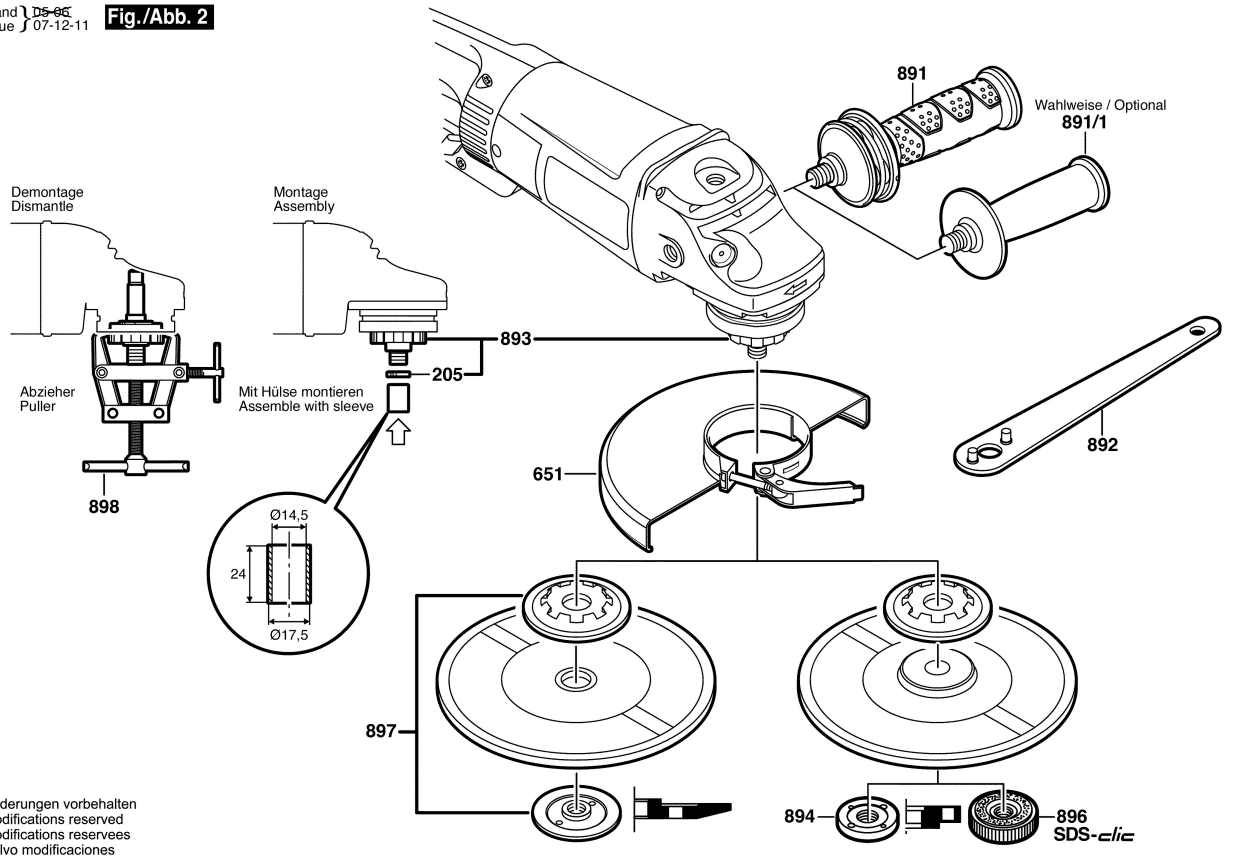

Änderungen vorbehalten
Modifications reserved
Modifications reservees
Salvo modificaciones