0 601 909 520

Stand } ~~07-08~~
Issue } 07-06-25

Fig./Abb. 1

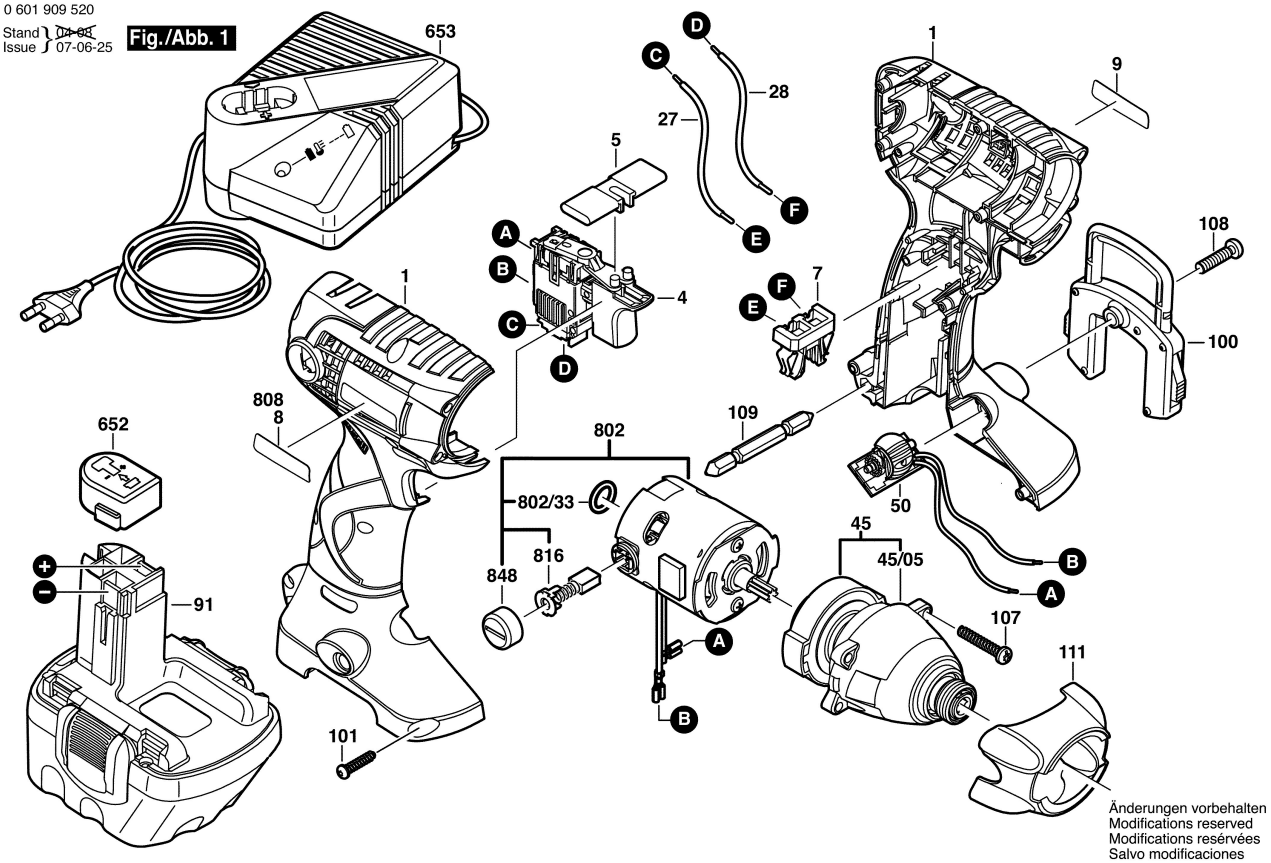

Änderungen vorbehalten
Modifications reserved
Modifications resérvées
Salvo modificaciones