0 603 246 003
Stand ~~97-10~~
Issue 99-05-12

**Fig./Abb. 1**

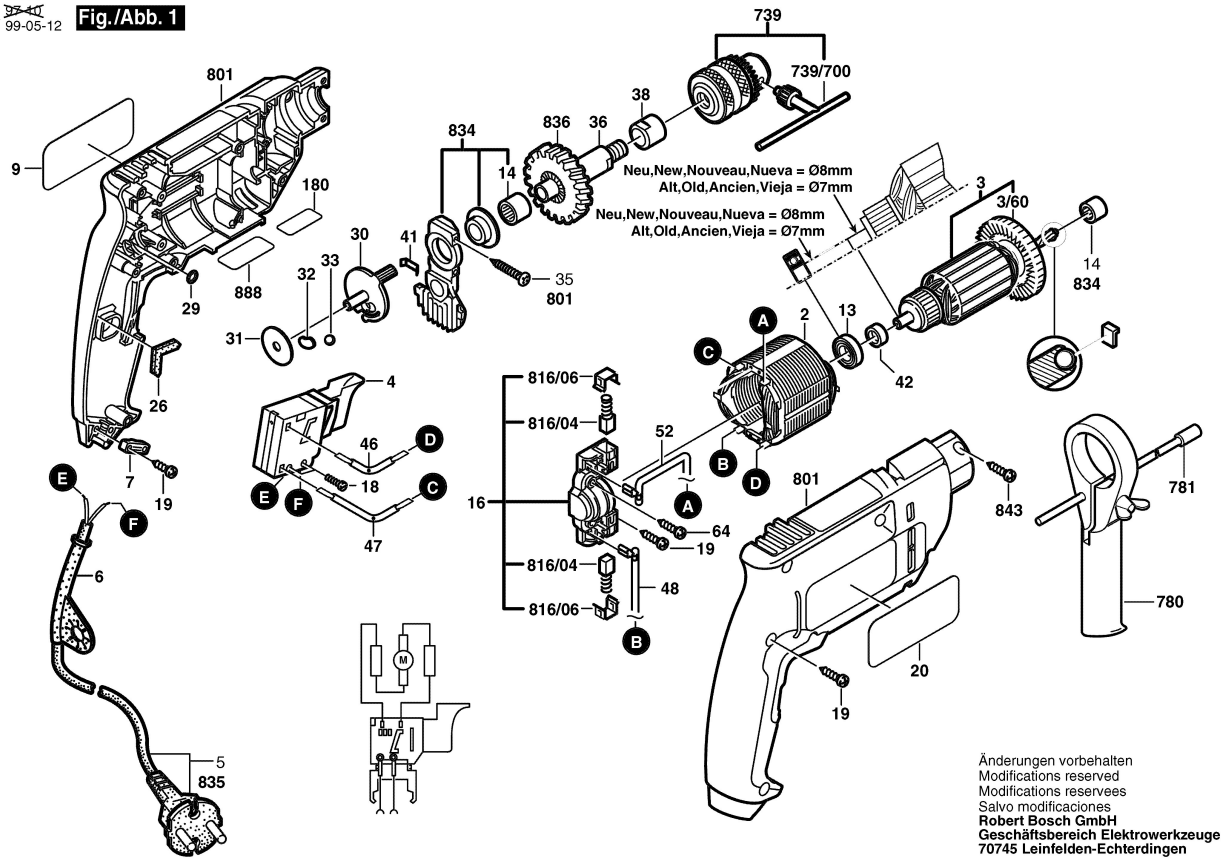


Änderungen vorbehalten
Modifications reserved
Modifications reservees
Salvo modificaciones
**Robert Bosch GmbH**
**Geschäftsbereich Elektrowerkzeuge**
**70745 Leinfelden-Echterdingen**