0 603 250 178
Stand / Issue } 01-01-23 **Fig./Abb. 1**

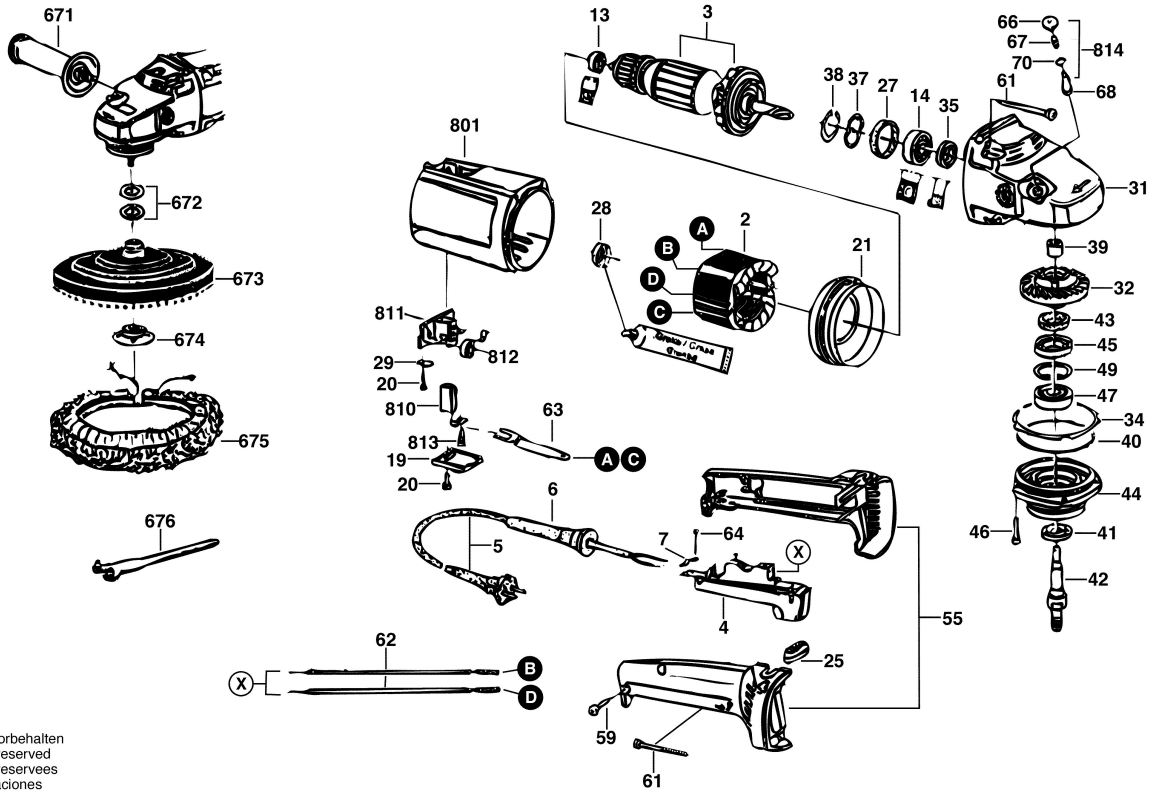

Änderungen vorbehalten
Modifications reserved
Modifications reservees
Salvo modificaciones