0 603 261 203

Stand / Issue 00-01-25 **Fig./Abb. 1**

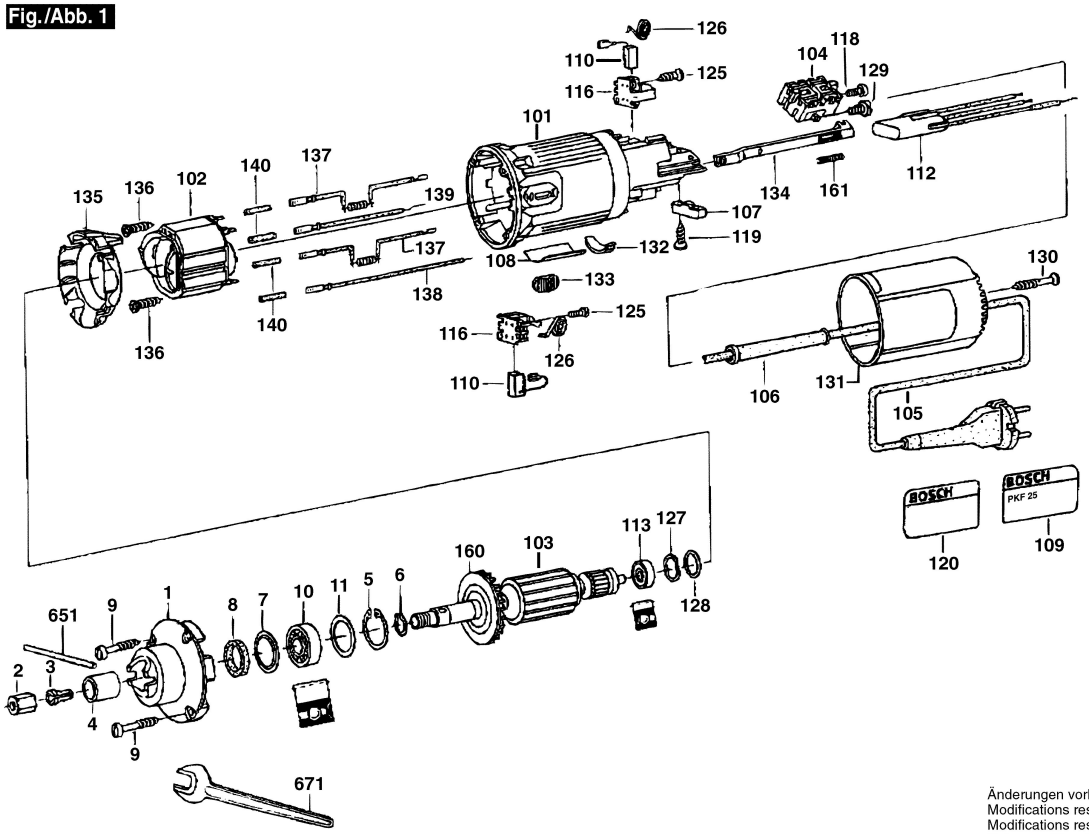

Änderungen vorbehalten
Modifications reserved
Modifications reservees
Salvo modificaciones

0 603 261 203

Stand / Issue 00-01-24 **Abb./Fig. 2**

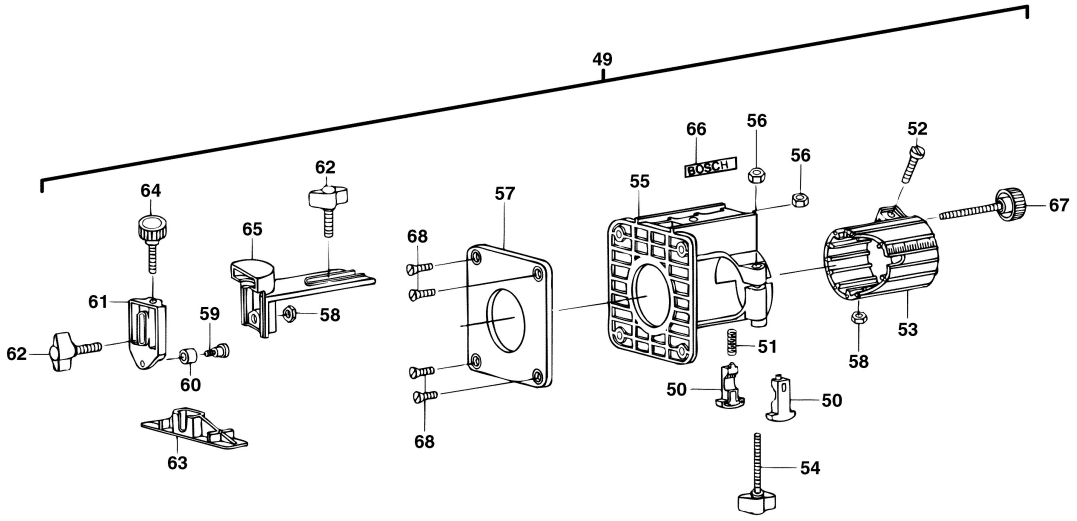

Änderungen vorbehalten
Modifications reserved
Modifications reservees
Salvo modificaciones