0 603 278 060 / 061 / 063

Stand } ~~97-05~~ Issue } 02-11-04 **Fig./Abb. 1**

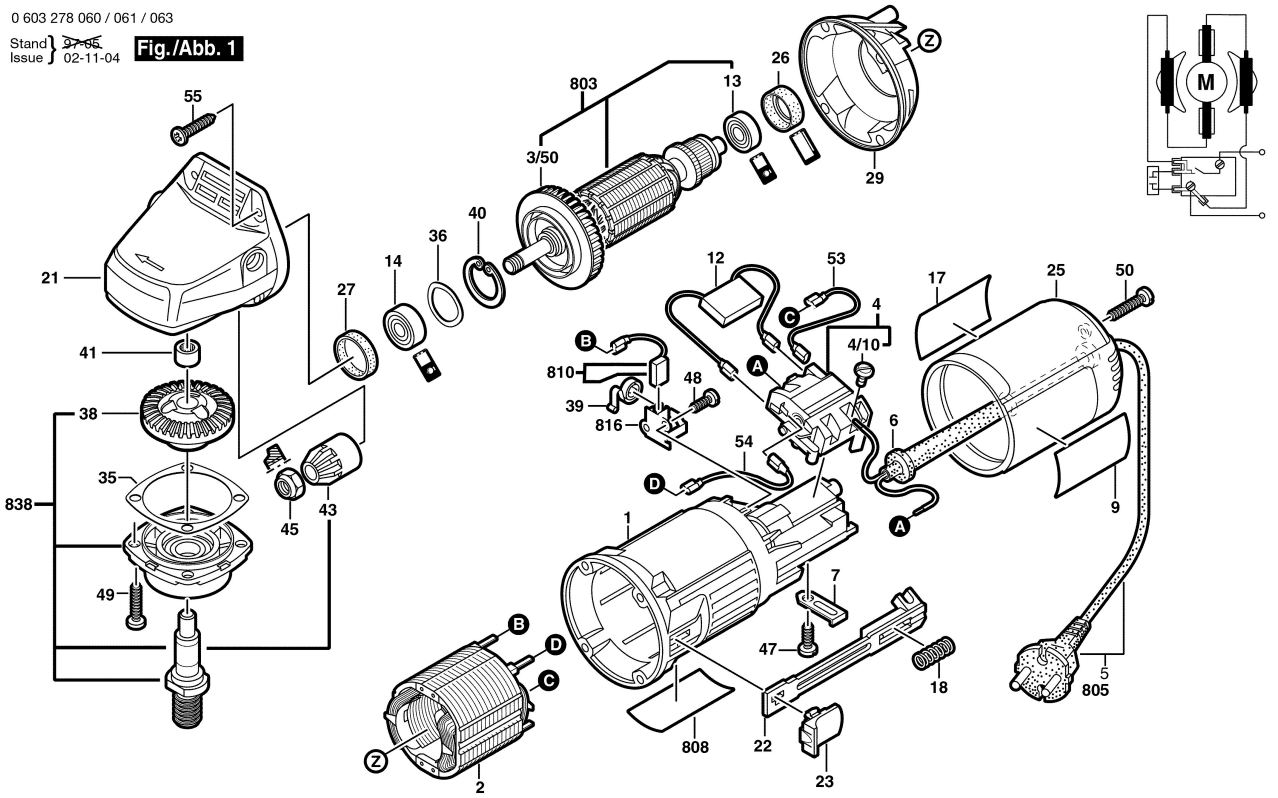

Änderungen vorbehalten
Modifications reserved
Modifications reservees
Salvo modificaciones

0 603 278 060 / 061 / 063

Stand } ~~97-05~~ Issue } 02-11-04 **Fig./Abb. 2**

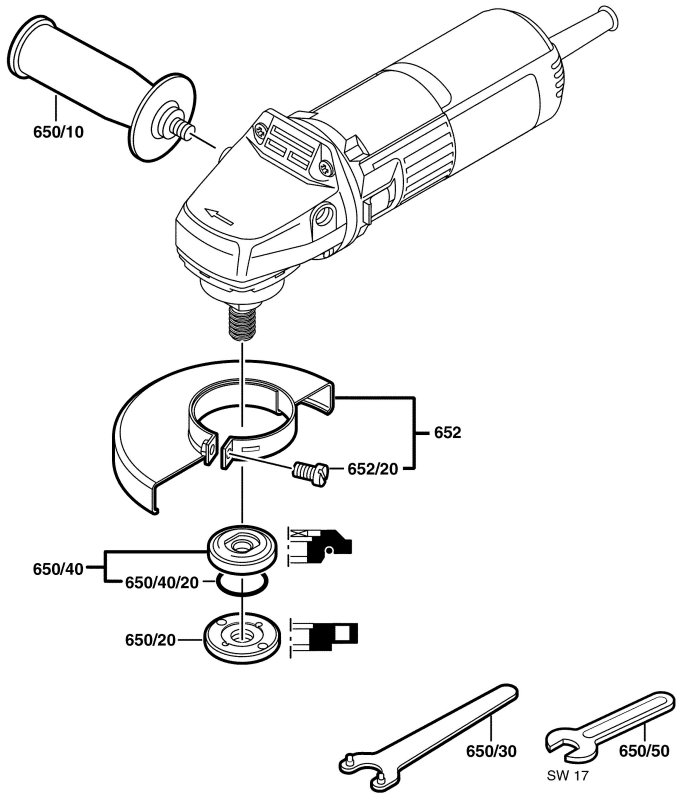

Änderungen vorbehalten
Modifications reserved
Modifications reservees
Salvo modificaciones