0 603 278 262

Stand } ~~03-03~~
Issue } 02-11-06

**Fig./Abb. 1**

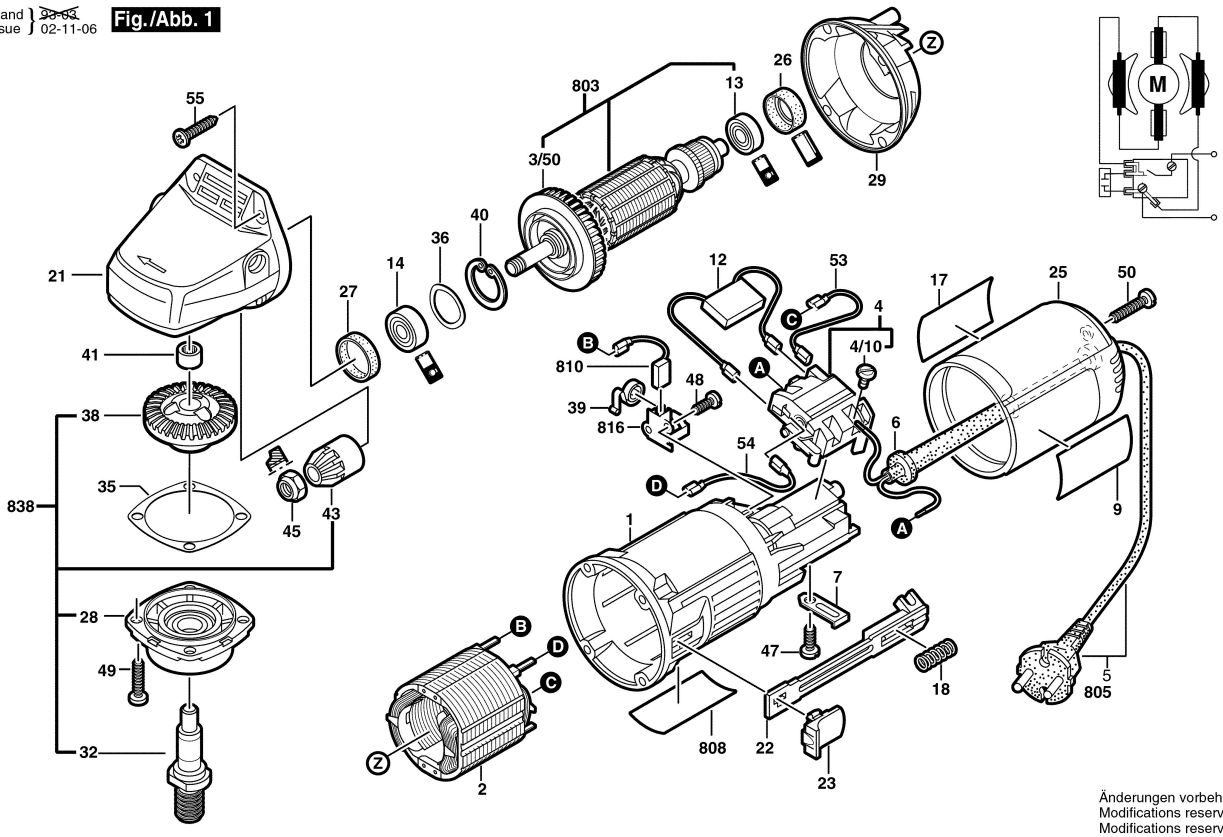


Änderungen vorbehalten
Modifications reserved
Modifications reservees
Salvo modificaciones

0 603 278 262

Stand } ~~03-04~~
Issue } 02-11-05

**Abb./Fig. 2**

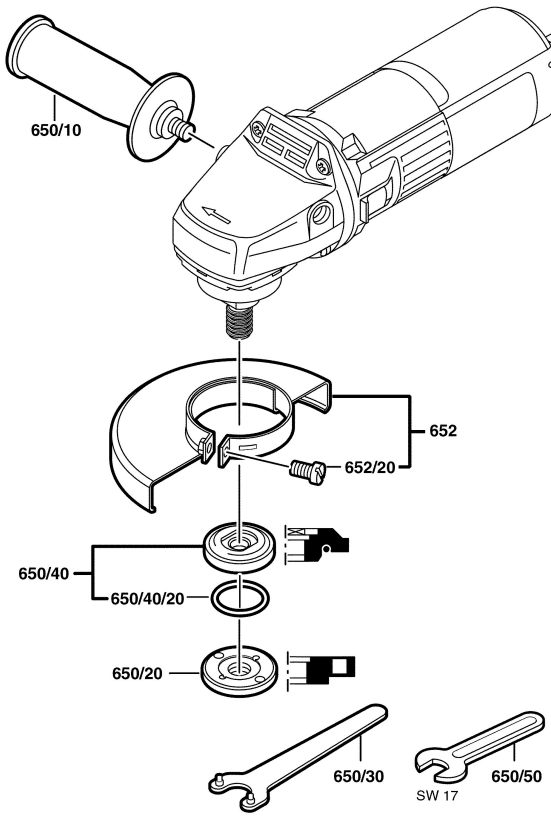


Änderungen vorbehalten
Modifications reserved
Modifications reservees
Salvo modificaciones