Typ 0 603 **282** 061 **= MES 190**

Stand } ~~91 - 05~~
Issue } 93 - 06

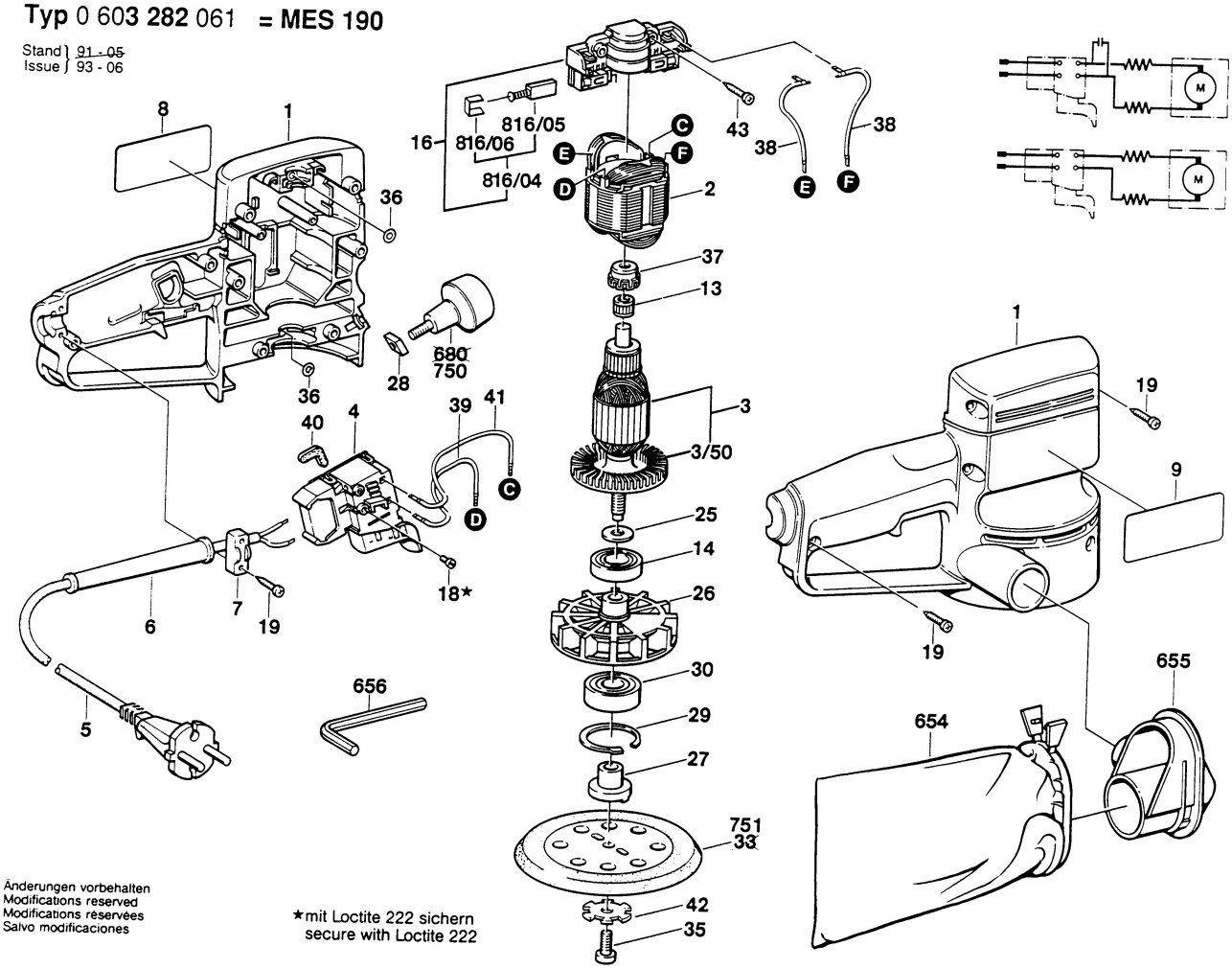

Änderungen vorbehalten
Modifications reserved
Modifications réservées
Salvo modificaciones

★mit Loctite 222 sichern
secure with Loctite 222