Typ 0 603 282 1. . = PEX 115 A-1

Stand ~~94-03~~
Issue 94-10

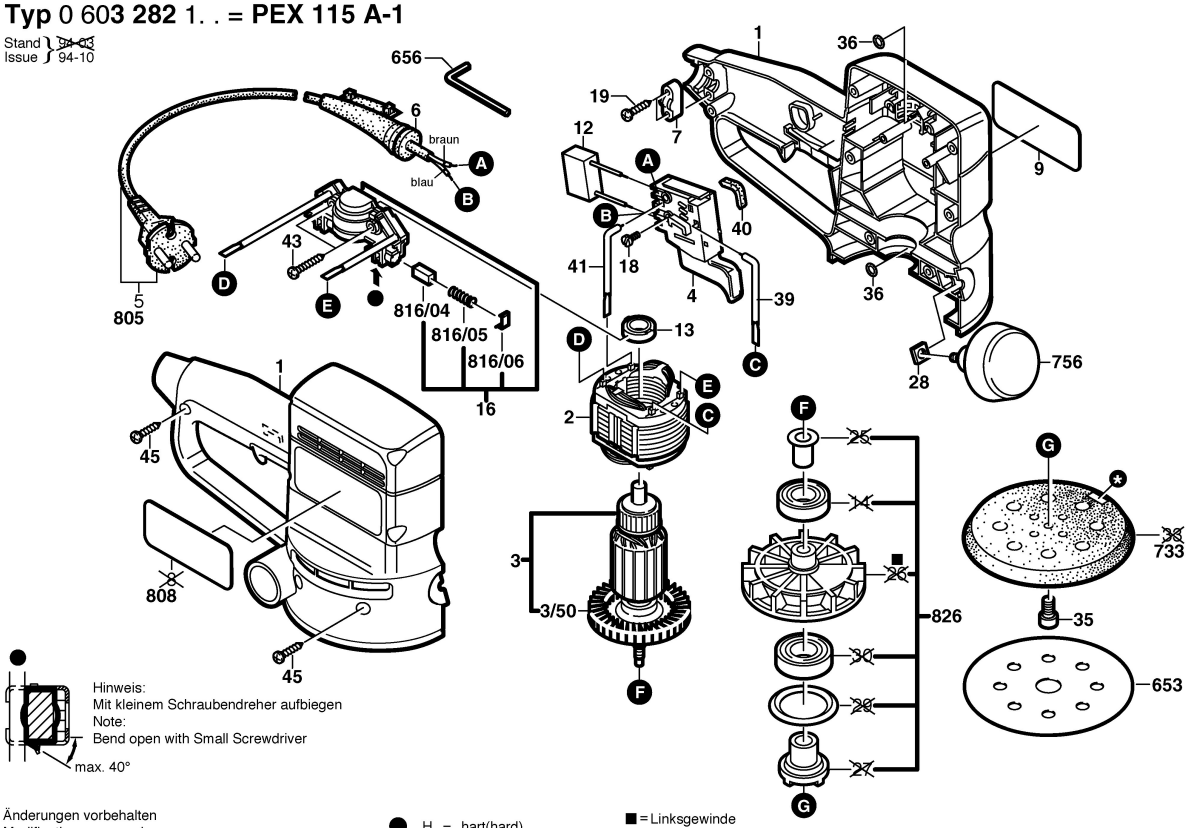

Änderungen vorbehalten
Modifications reserved
Modifications reservees
Salvo modificaciones

● H = hart(hard)
M = mittel(middle)
S = weich(soft)

■ = Linksgewinde
Left hand thread
Filetage gauche
Rosca izquierda

Typ 0 603 282 1. . = PEX 115 A-1

Stand ~~94-10~~
Issue 96-02-01

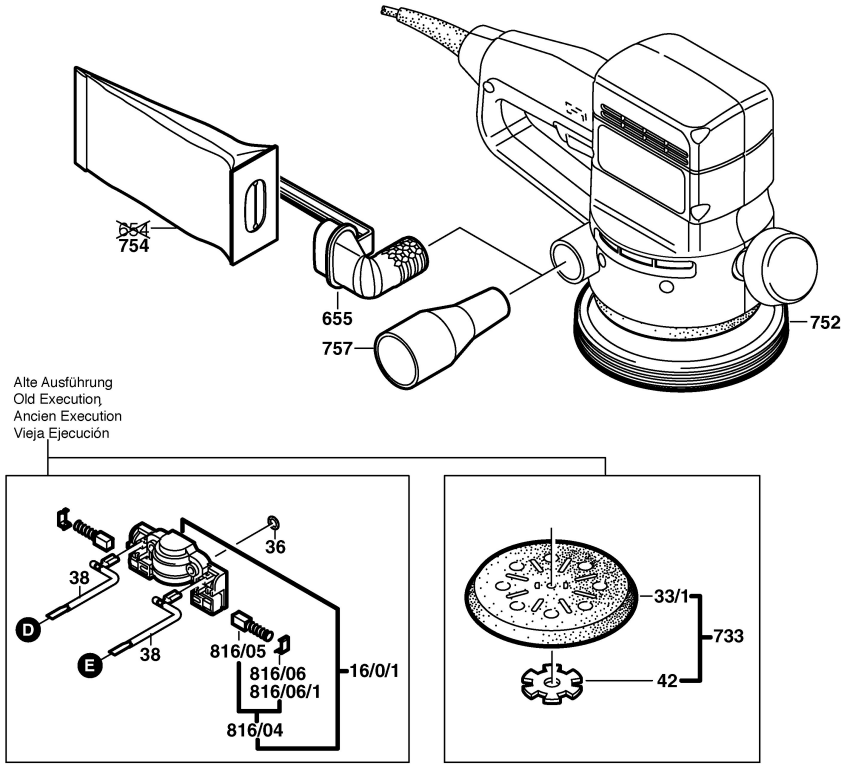

Änderungen vorbehalten
Modifications reserved
Modifications reservees
Salvo modificaciones