0 603 289 039
Issue
Stand } 00-07-14

Fig./Abb. 1

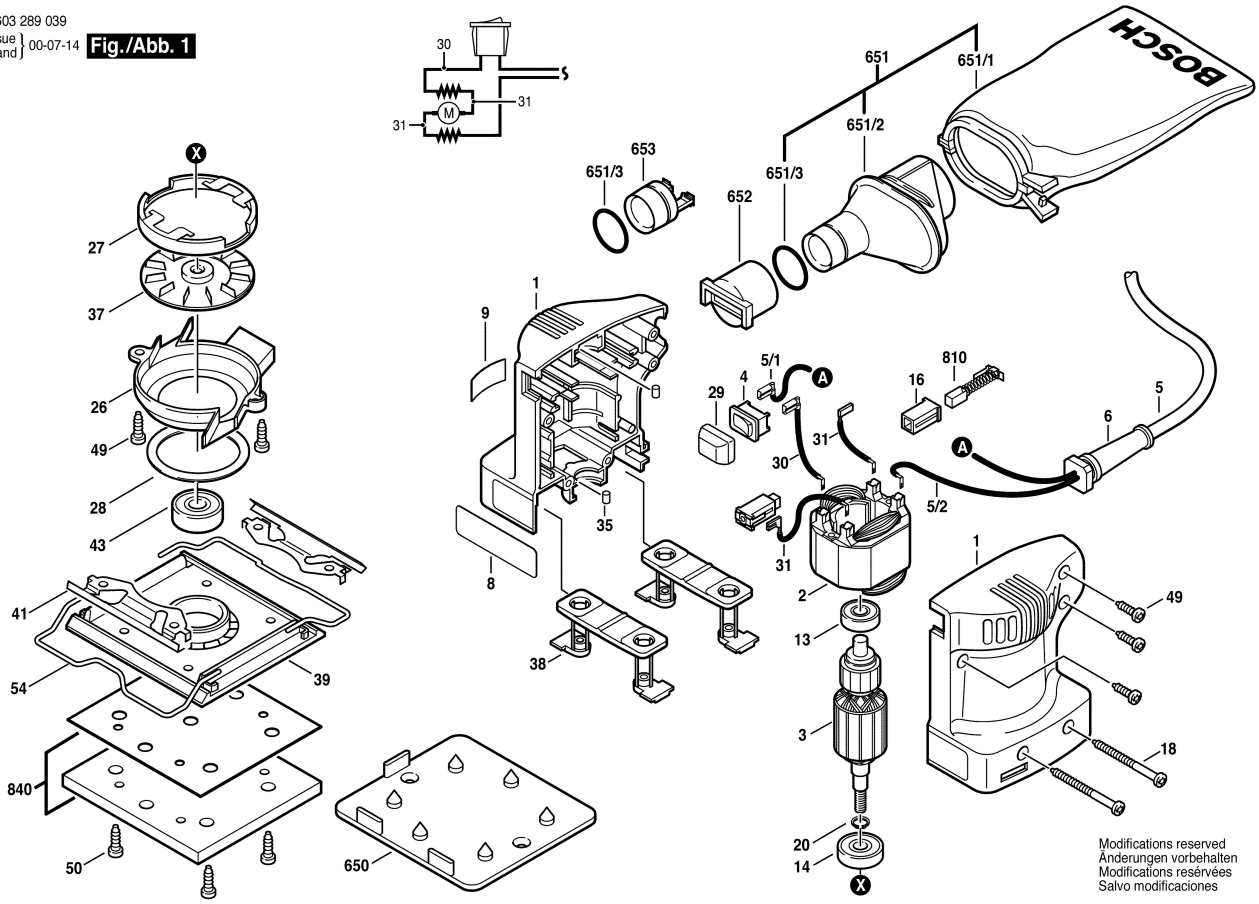

Modifications reserved
Änderungen vorbehalten
Modifications resérvées
Salvo modificaciones