0 603 307 103
Stand ~~38-06~~
Issue 06-11-07

Fig./Abb. 1

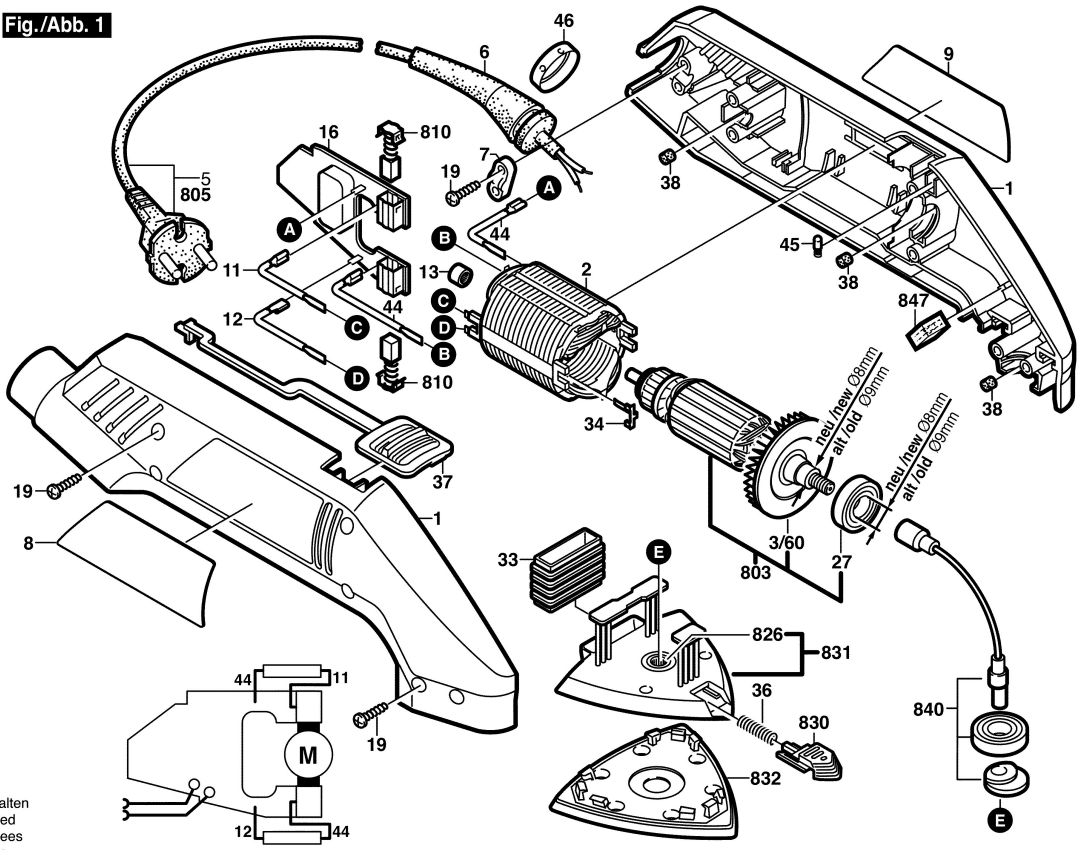

Änderungen vorbehalten
Modifications reserved
Modifications reservees
Salvo modificaciones