0 603 329 003

Stand } ~~99-10~~
Issue } 99-12-22

Fig./Abb. 1

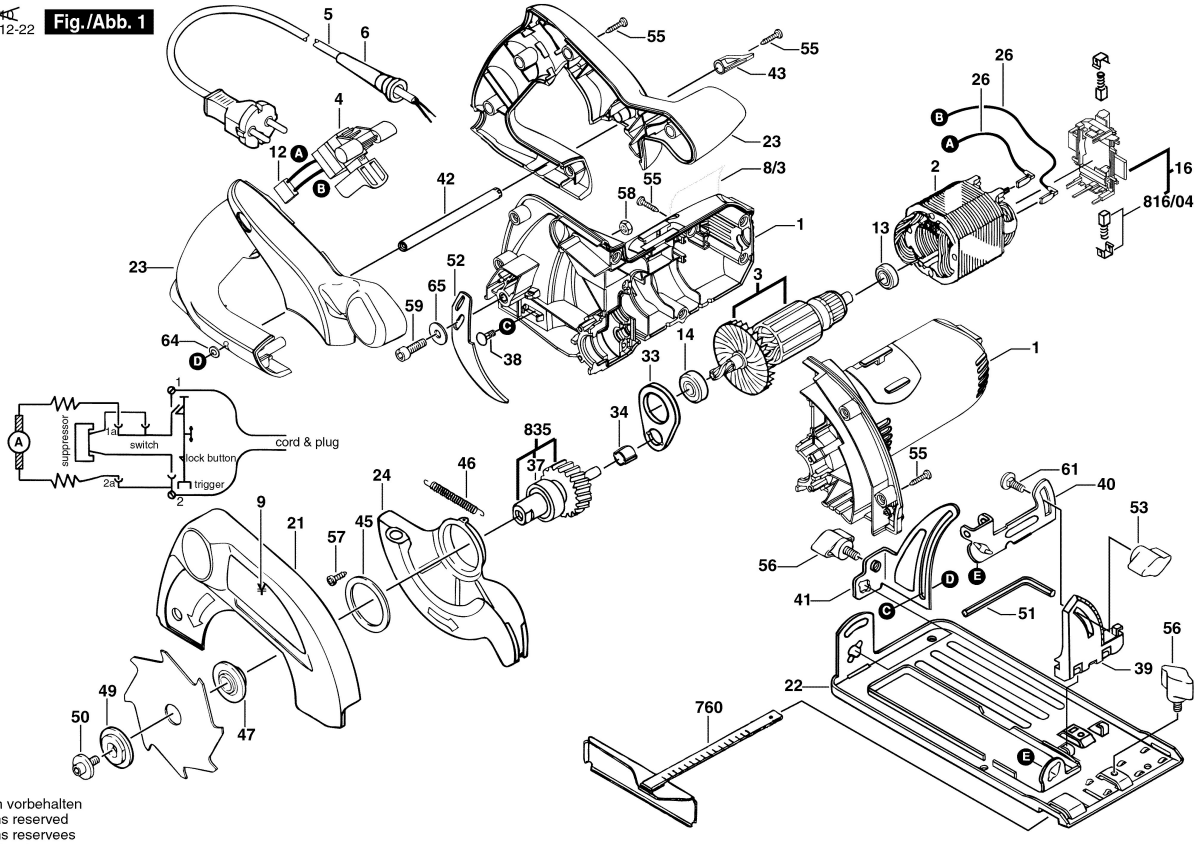

Änderungen vorbehalten
Modifications reserved
Modifications reservees
Salvo modificaciones