0 603 385 703
Stand } ~~03-12~~
Issue } 04-02-16

Fig./Abb. 1

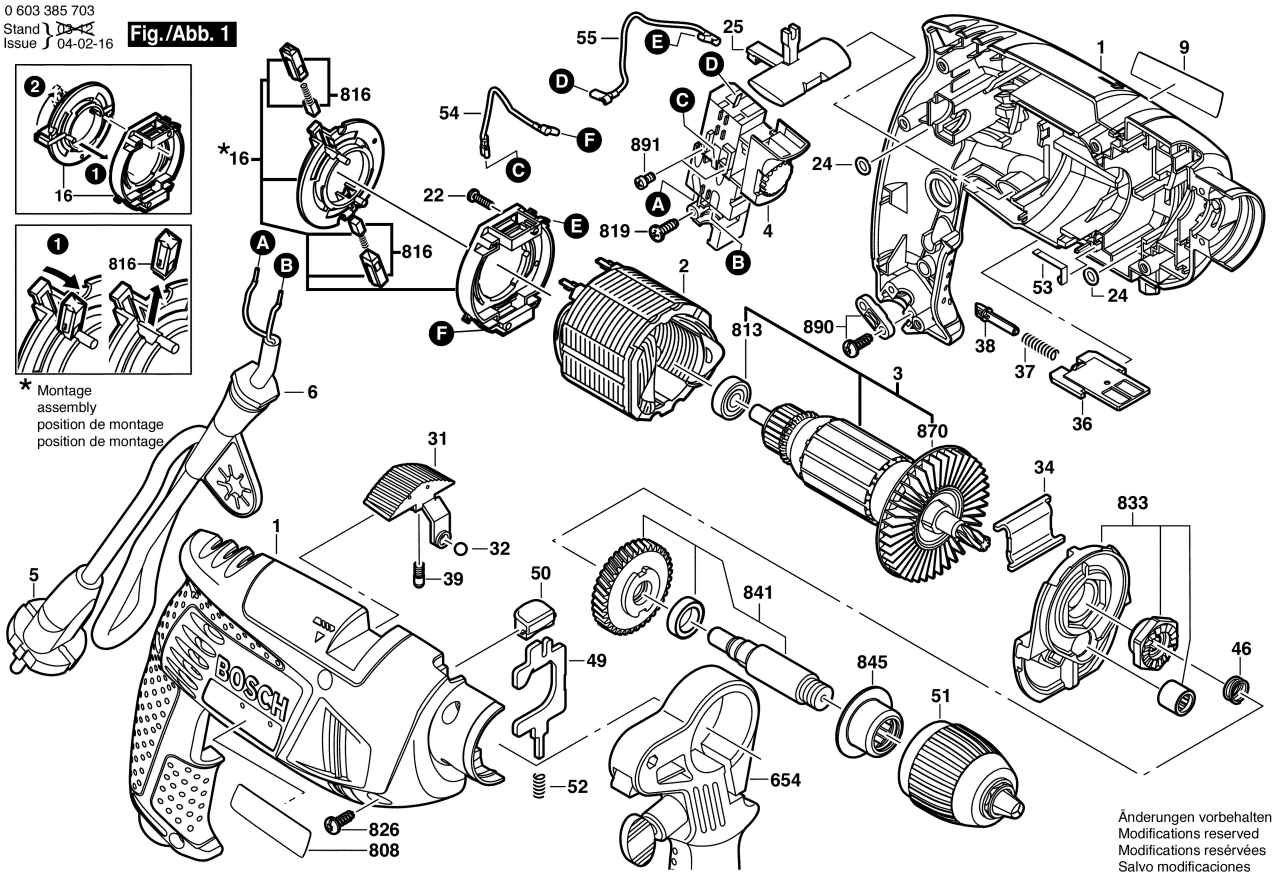

Änderungen vorbehalten
Modifications reserved
Modifications resérvées
Salvo modificaciones

0 603 385 703
Stand } ~~04-03~~
Issue } 06-07-24

Fig./Abb. 2

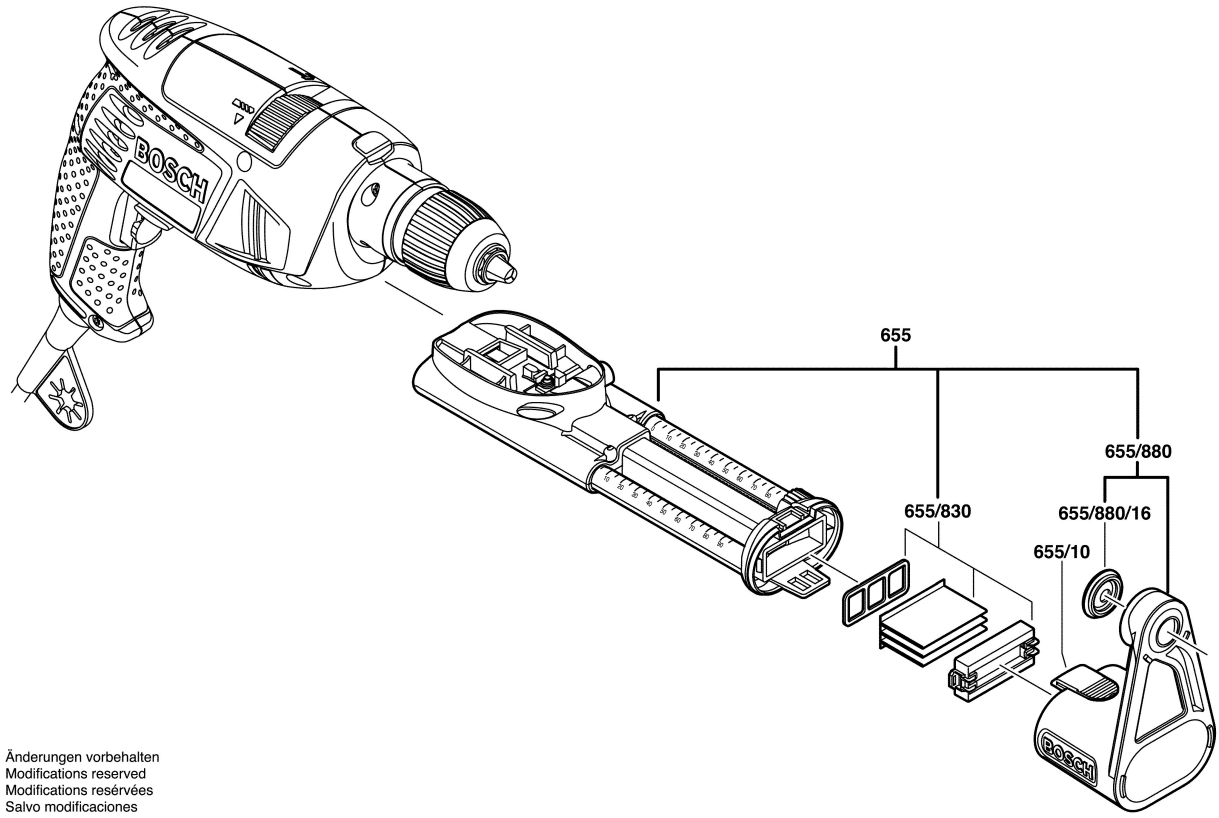

Änderungen vorbehalten
Modifications reserved
Modifications resérvées
Salvo modificaciones