0 603 400 037
Issue / Stand 07-03-30

Fig./Abb. 1

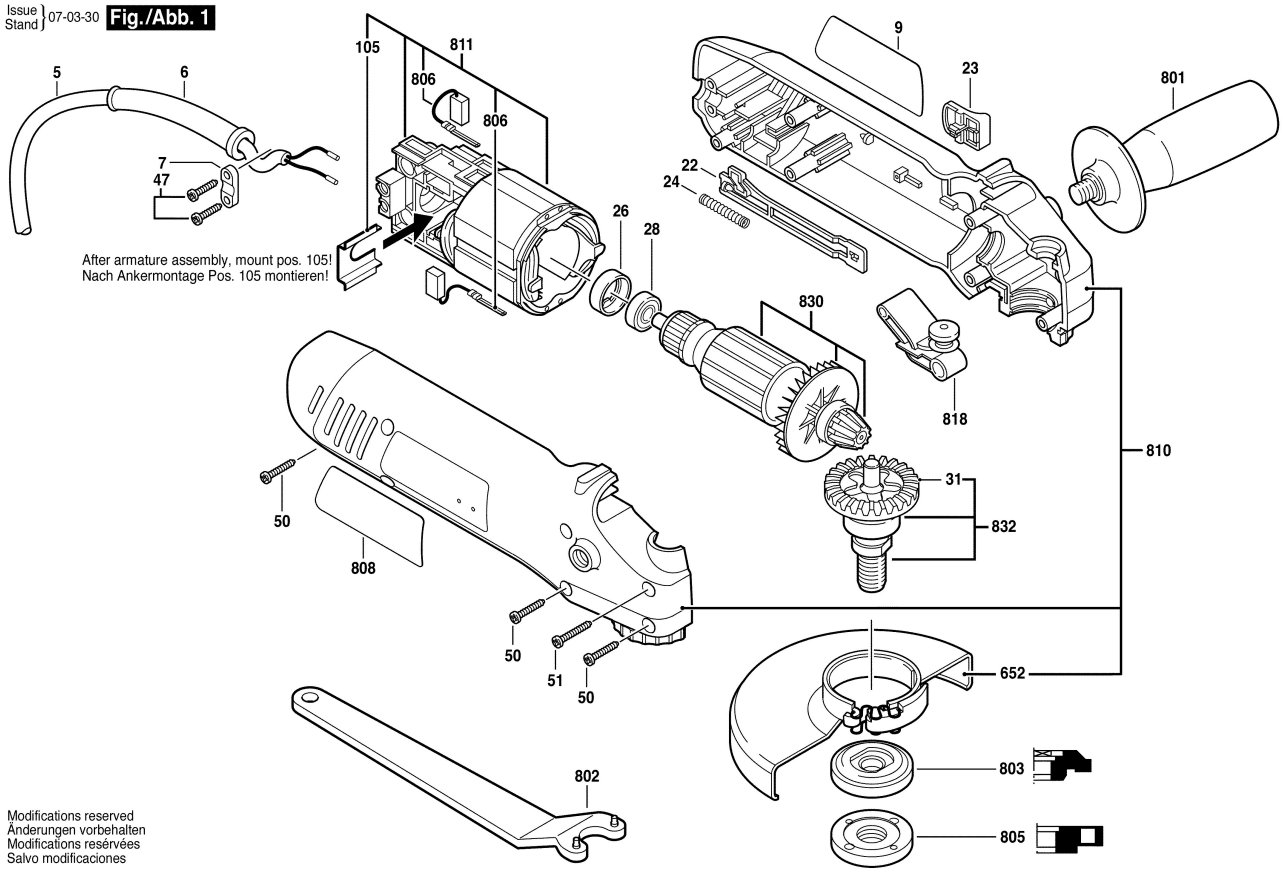

Modifications reserved
Änderungen vorbehalten
Modifications reservées
Salvo modificaciones