0 603 401 003
Issue / Stand 01-06-11

Fig./Abb. 1

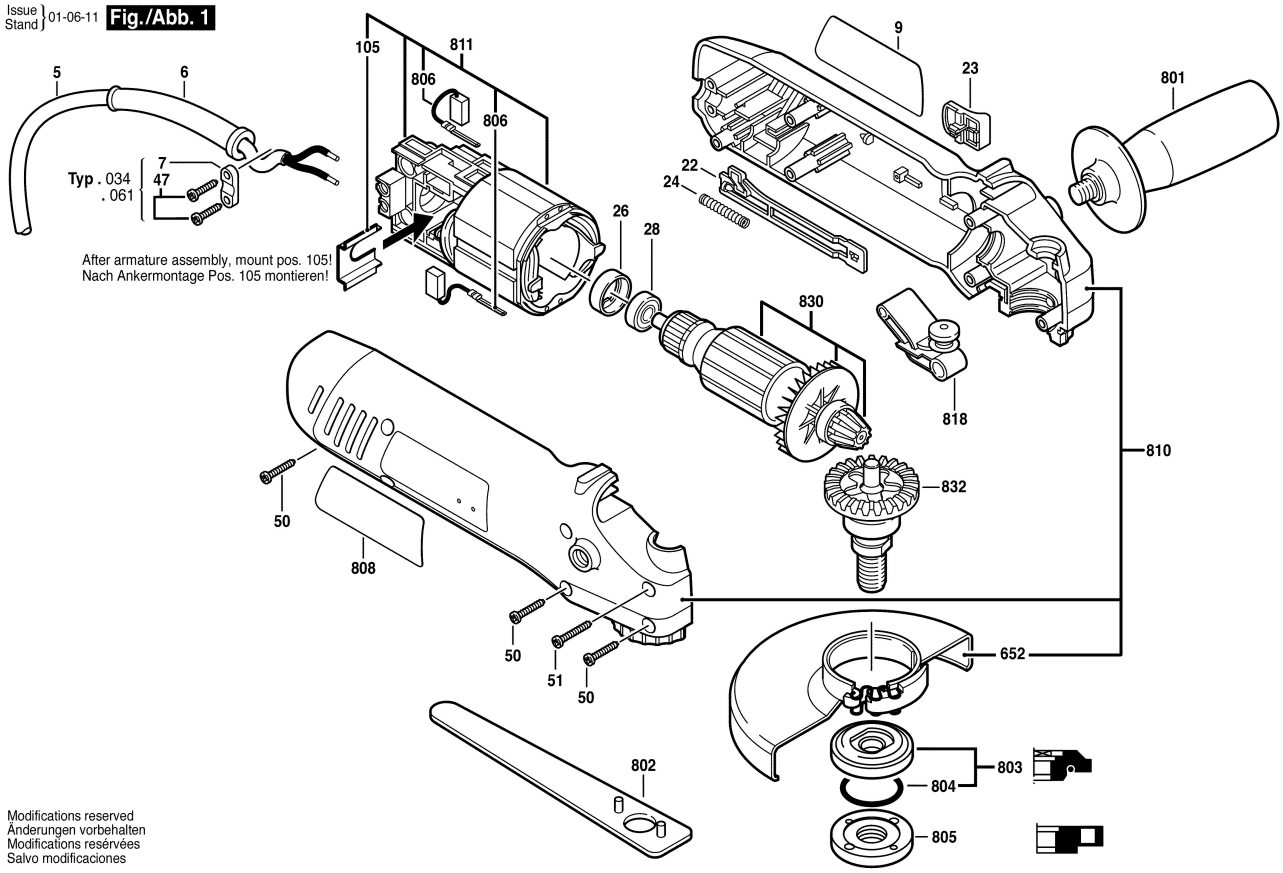

Modifications reserved
Änderungen vorbehalten
Modifications reservées
Salvo modificaciones