0 603 405 737
Issue / Stand 07-03-28

Fig./Abb. 1

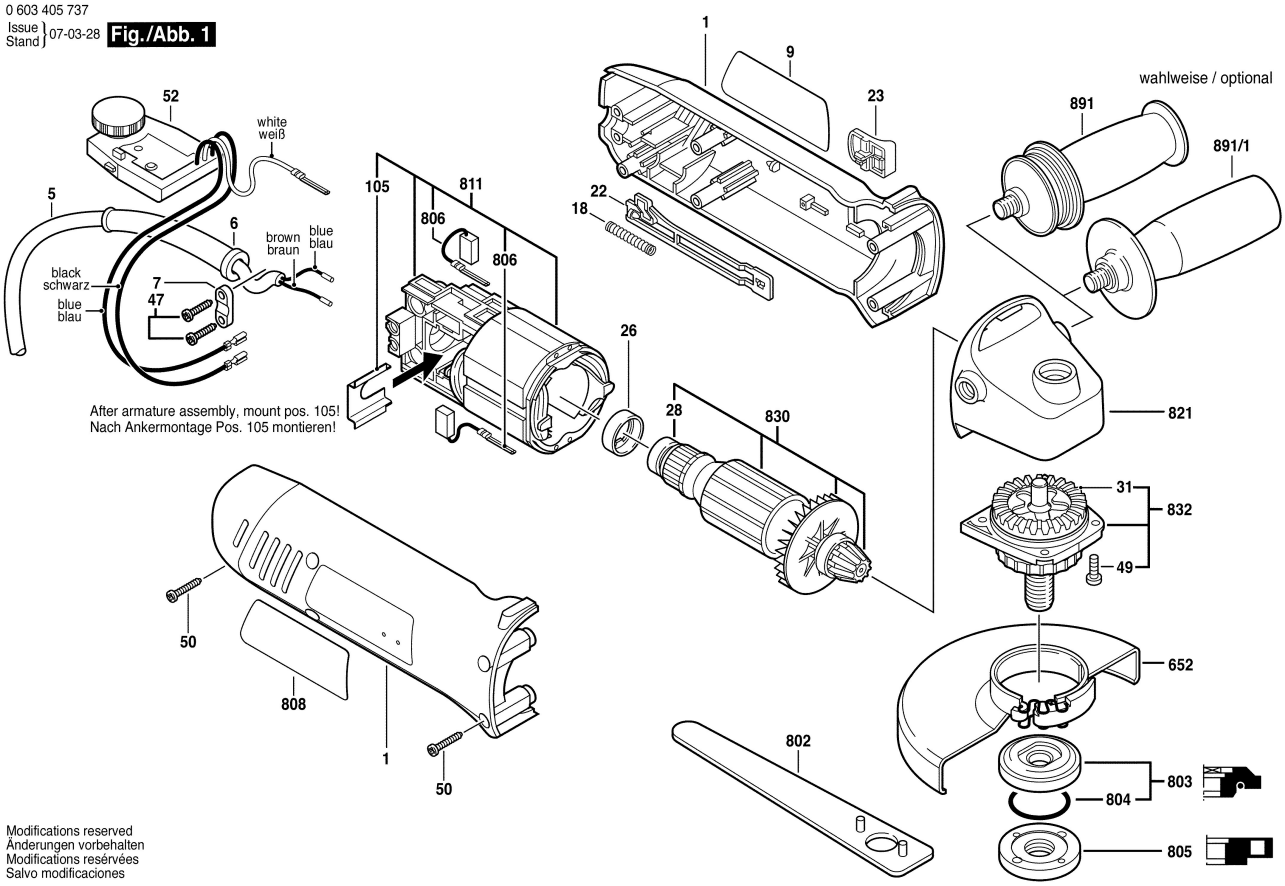

Modifications reserved
Änderungen vorbehalten
Modifications reservées
Salvo modificaciones