0 607 350 196
Issue Stand 06-02-02 **Fig./Abb. 1**

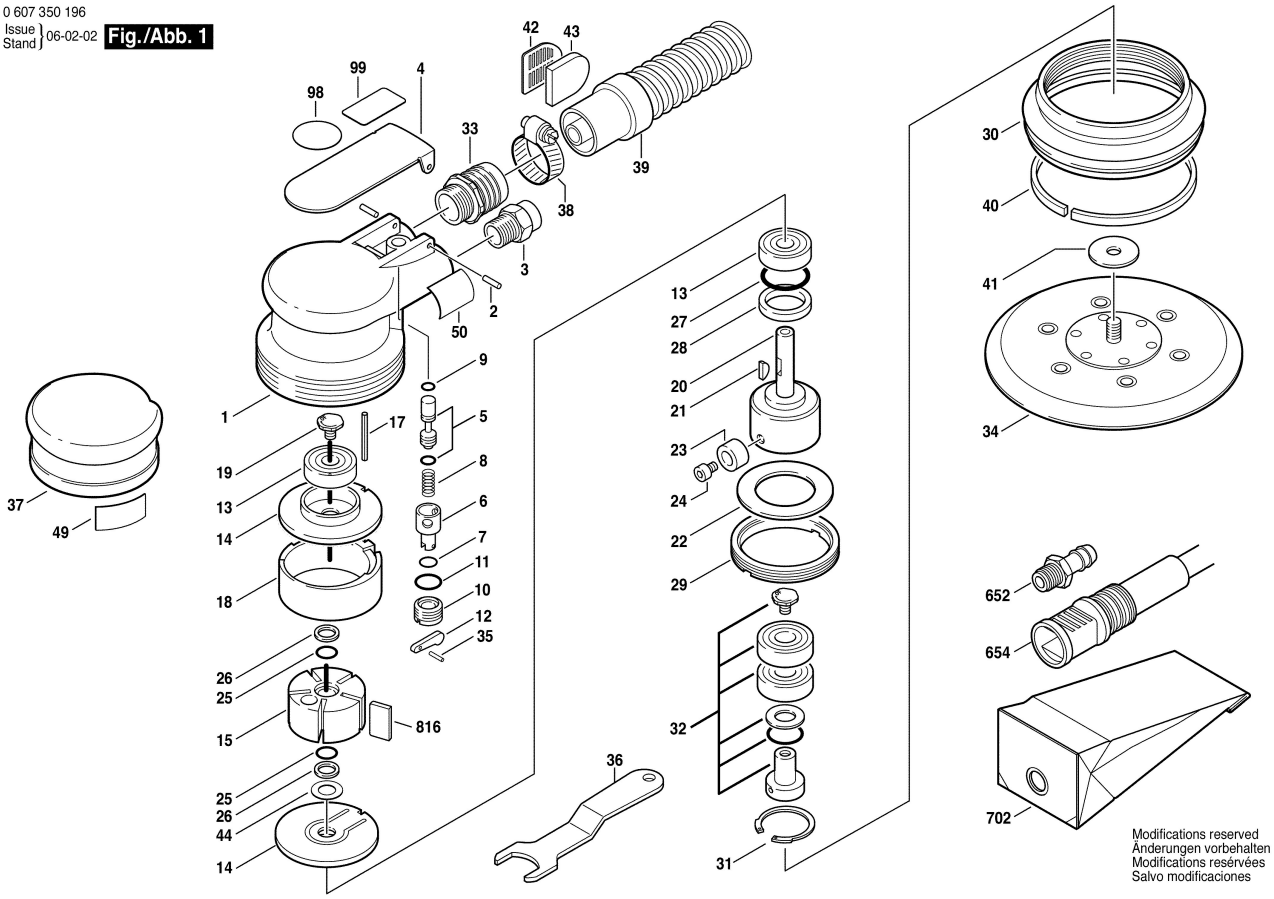

Modifications reserved
Änderungen vorbehalten
Modifications reservées
Salvo modificaciones