0 611 214 770; 772; 773; 775
Issue Stand } 04-02-20 **Fig./Abb. 1**

◆ **Old execution**
Alte Ausführung
Ancien exécution
Vieja ejecución

★ secure with Loctite 222
mit Loctite 222 sichern

Modifications reserved
Änderungen vorbehalten
Modifications reservées
Salvo modificaciones

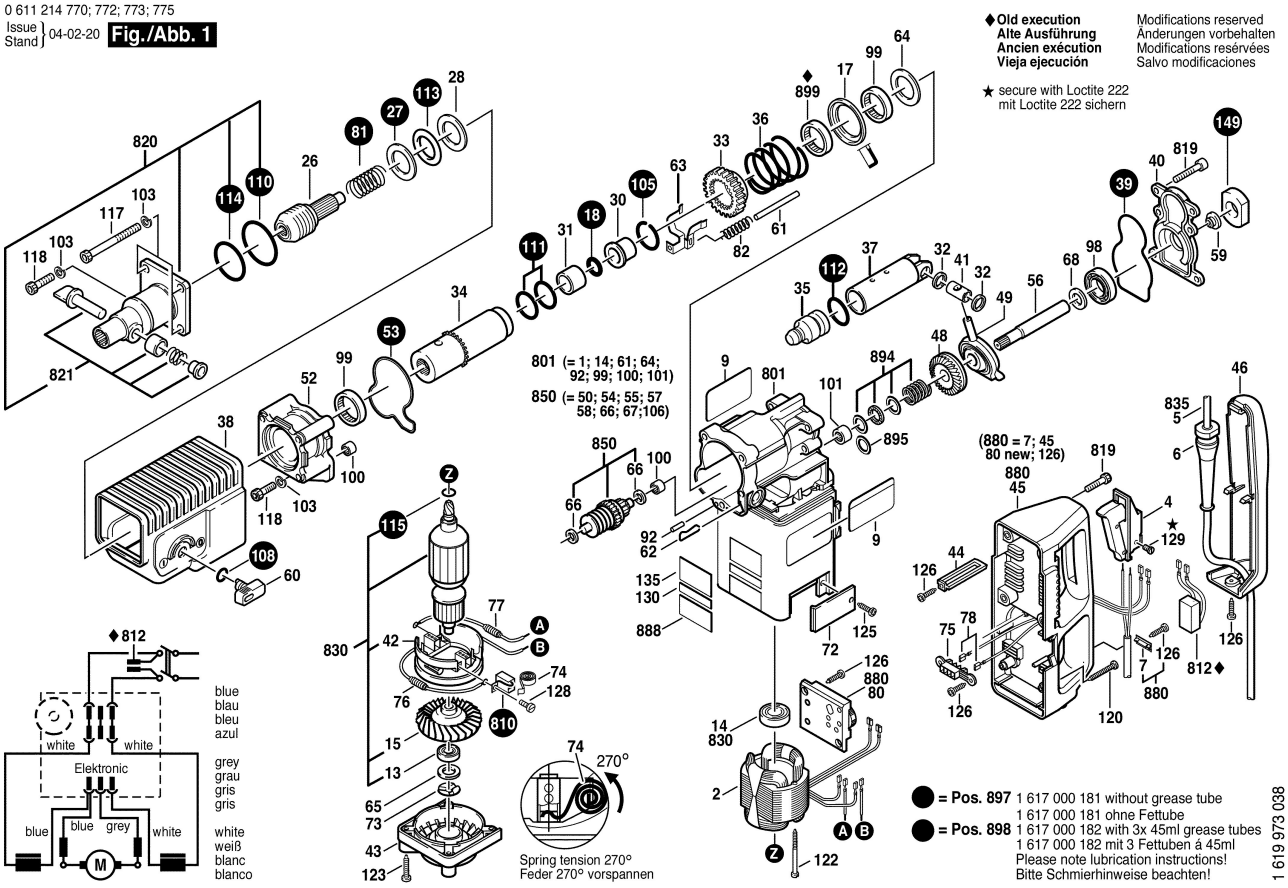

0 611 214 770; 772; 773; 775
Issue Stand } 04-02-20 **Fig./Abb. 2**

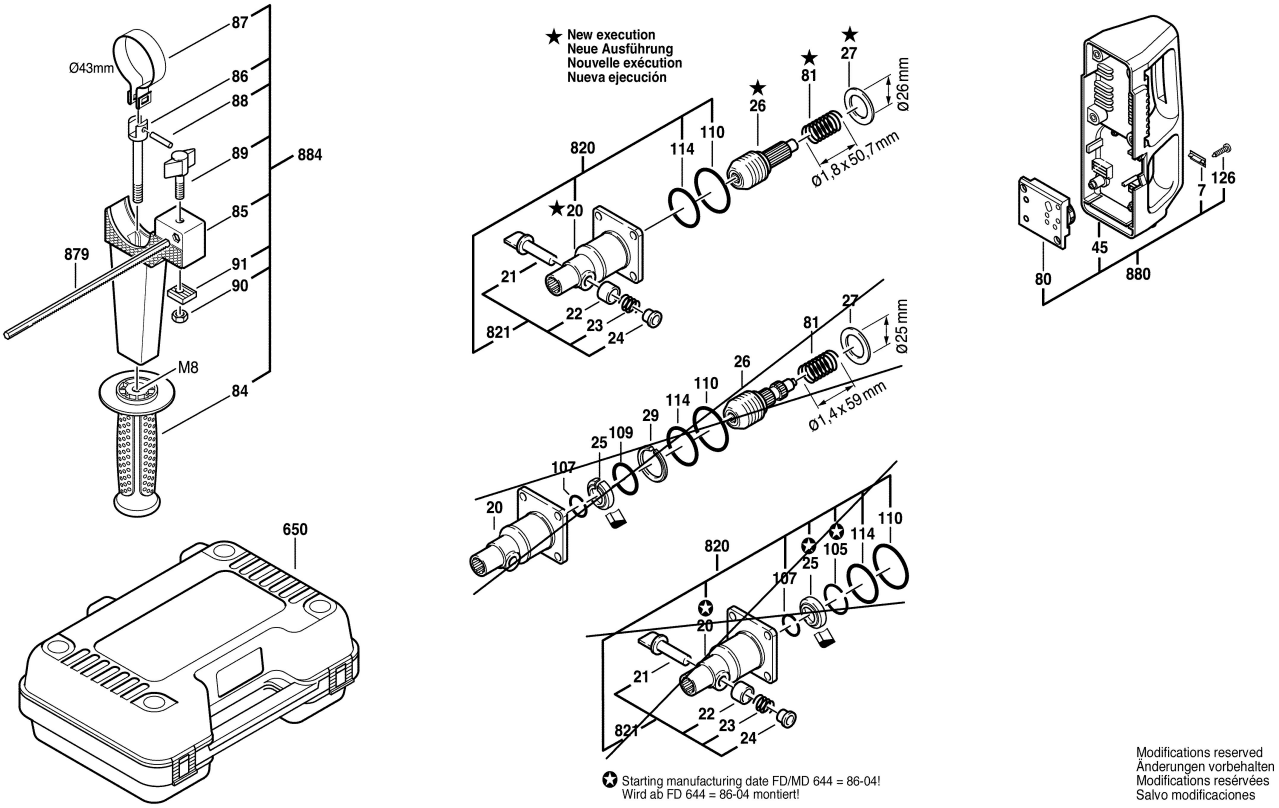

Modifications reserved
Änderungen vorbehalten
Modifications reservées
Salvo modificaciones