0 611 214 776; 777; 778; 779; 780
Issue Stand } 04-02-20 **Fig./Abb. 1**

◆ **Old execution**
Alte Ausführung
Ancien exécution
Vieja ejecución

★ secure with Loctite 222
mit Loctite 222 sichern

Modifications reserved
Änderungen vorbehalten
Modifications resérvées
Salvo modificaciones

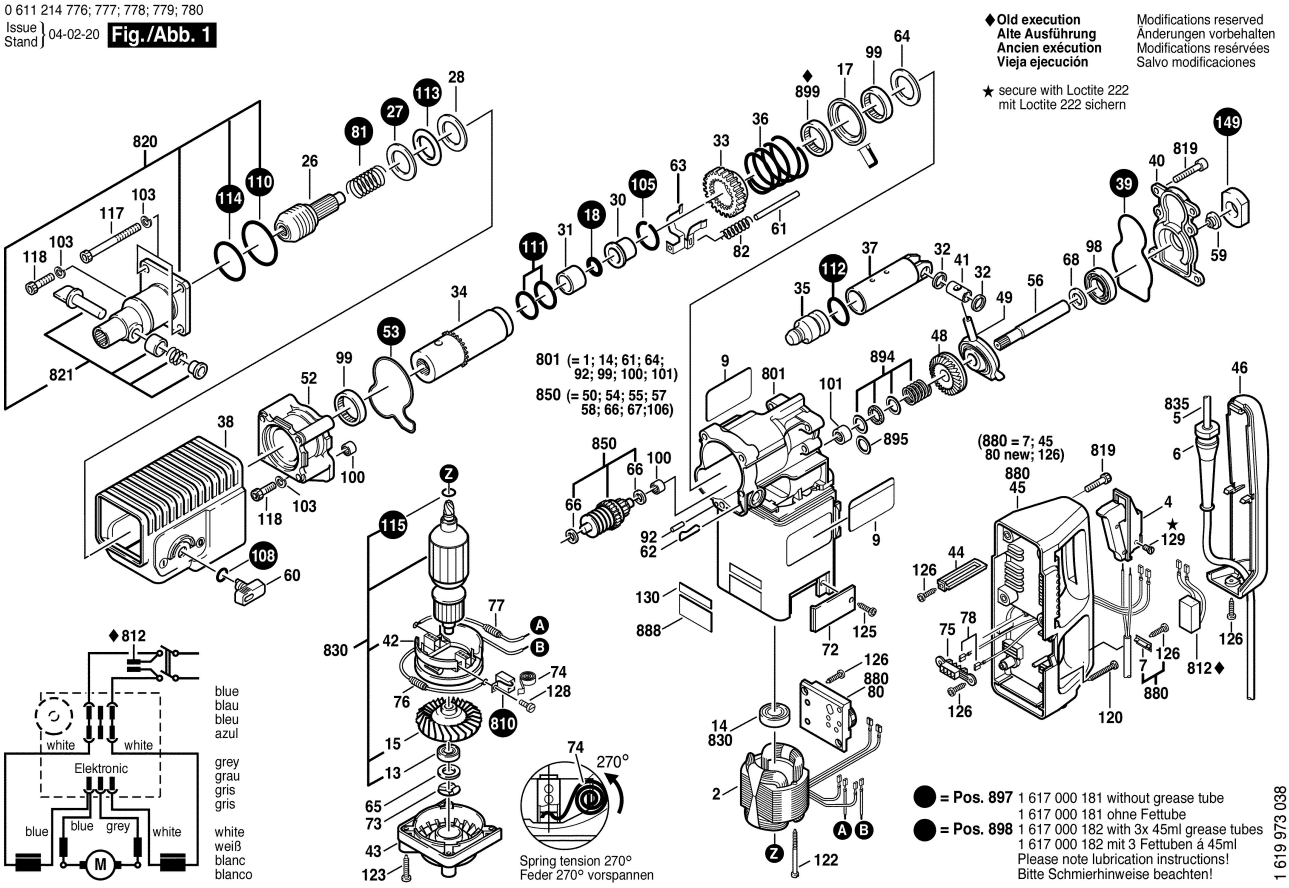

0 611 214 776; 777; 778; 779; 780
Issue Stand } 04-02-20 **Fig./Abb. S**

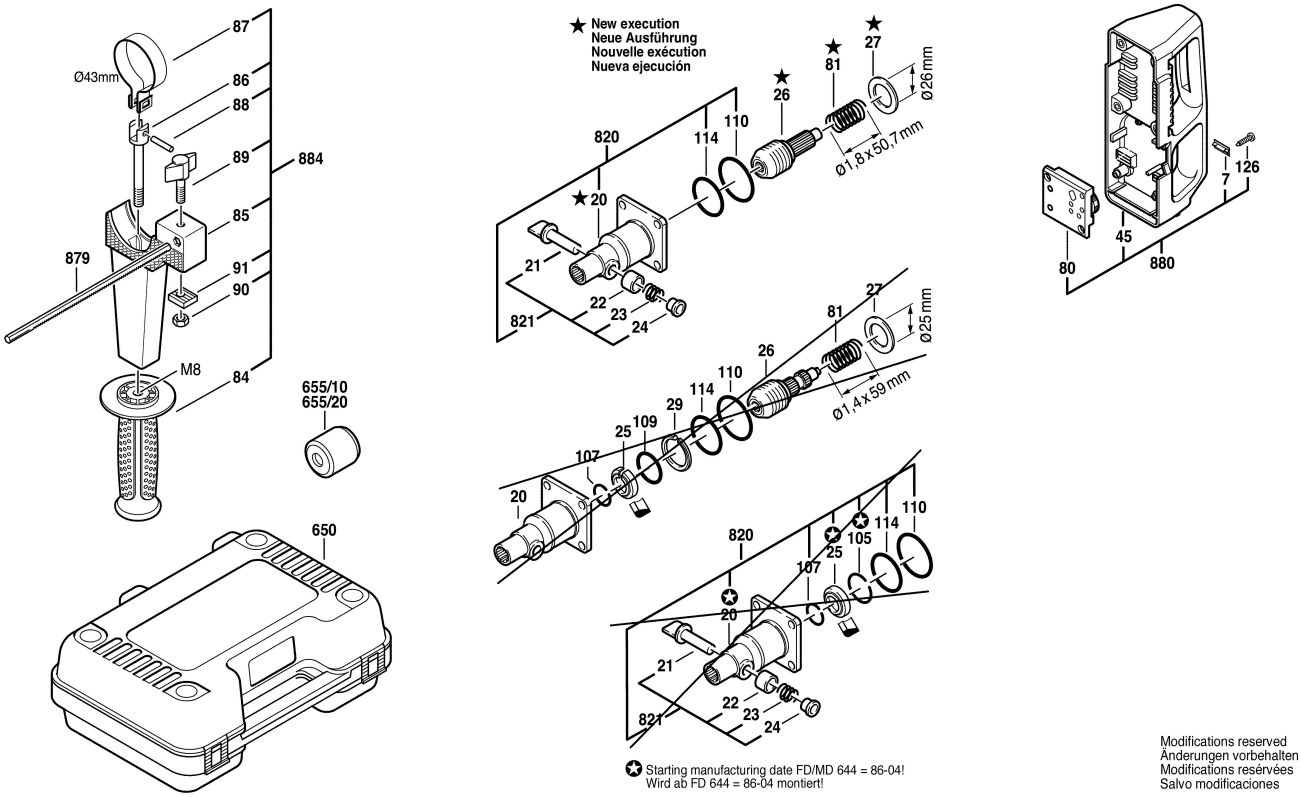

Modifications reserved
Änderungen vorbehalten
Modifications resérvées
Salvo modificaciones