0 611 222 703; 743
Issue / Stand 13-11-06

Fig./Abb. 1

● = Pos. 898 1 617 000 197 / 261 without grease tube
1 617 000 197 / 261 ohne Fettube
● = Pos. 899 1 617 000 198 / 262 with 45ml grease tube
1 617 000 198 / 262 mit 45ml Fettube
Please note lubrication instructions!
Bitte Schmierhinweise beachten!

1 619 973 043

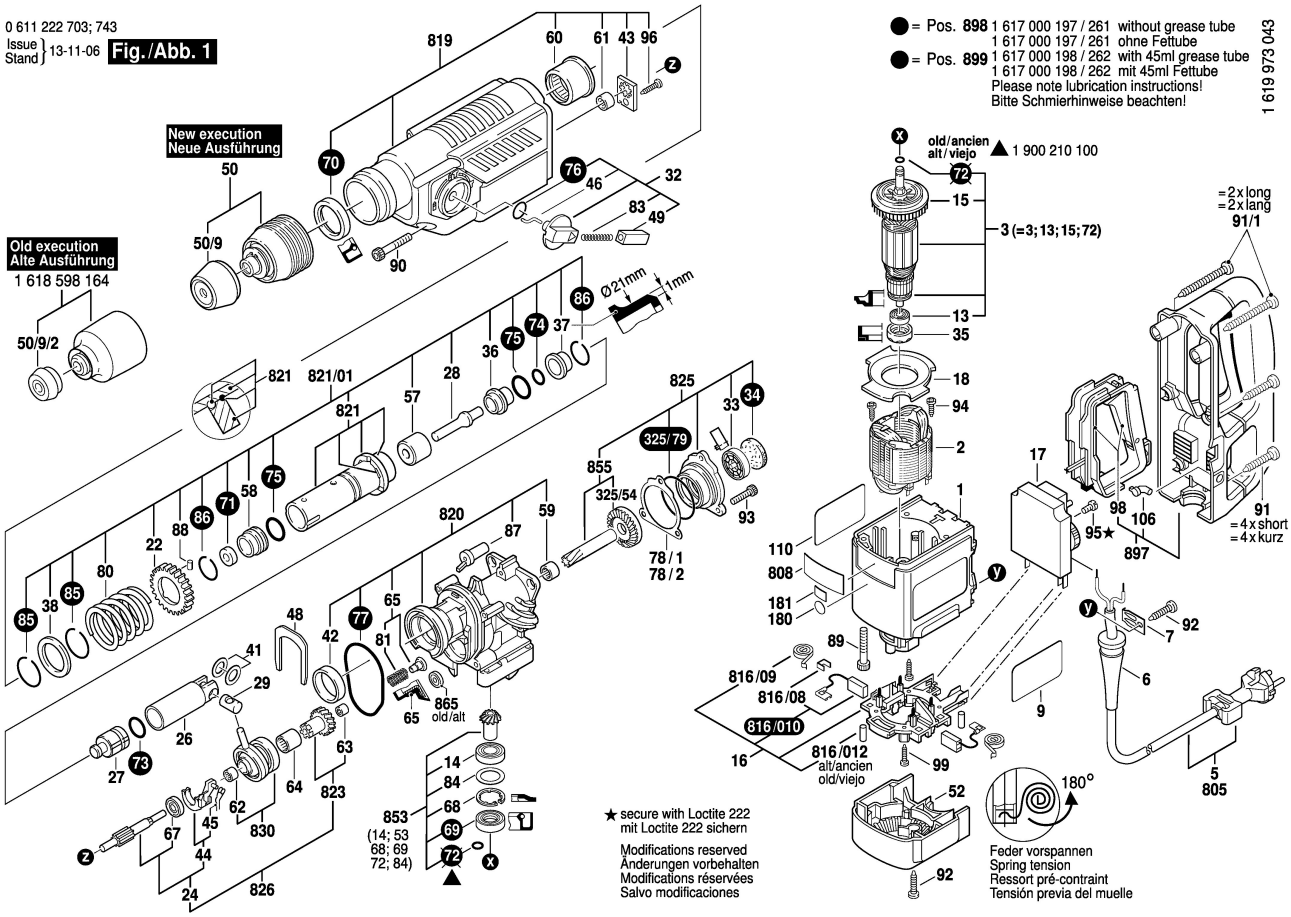

0 611 222 703; 743
Issue / Stand 13-11-06

Fig./Abb. 2

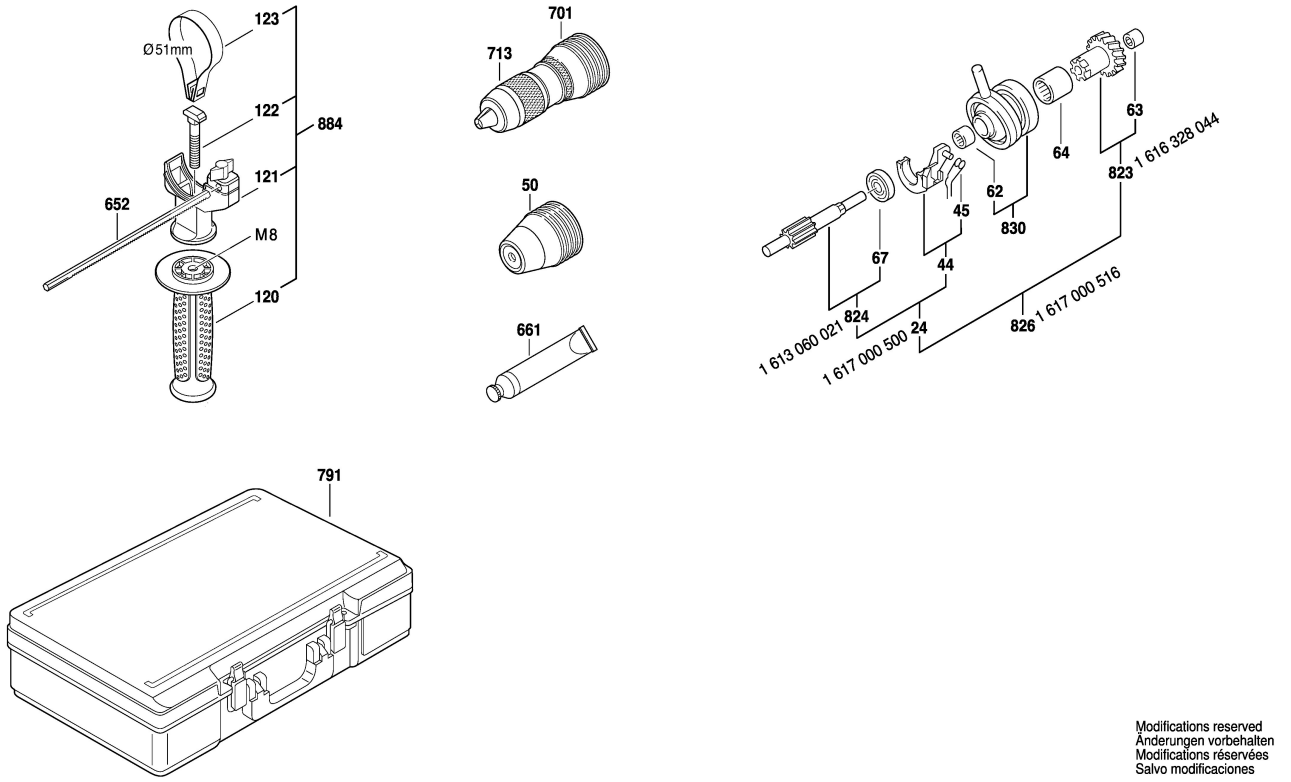

Modifications reserved
Änderungen vorbehalten
Modifications réservées
Salvo modificaciones