0 611 222 785
Issue / Stand 11-08-24 **Fig./Abb. 1**

● = Pos. **898** 1 617 000 197 without grease tube
1 617 000 197 ohne Fettube
● = Pos. **899** 1 617 000 198 with 45ml grease tube
1 617 000 198 mit 45ml Fettube
Please note lubrication instructions!
Bitte Schmierhinweise beachten!

1 619 973 043

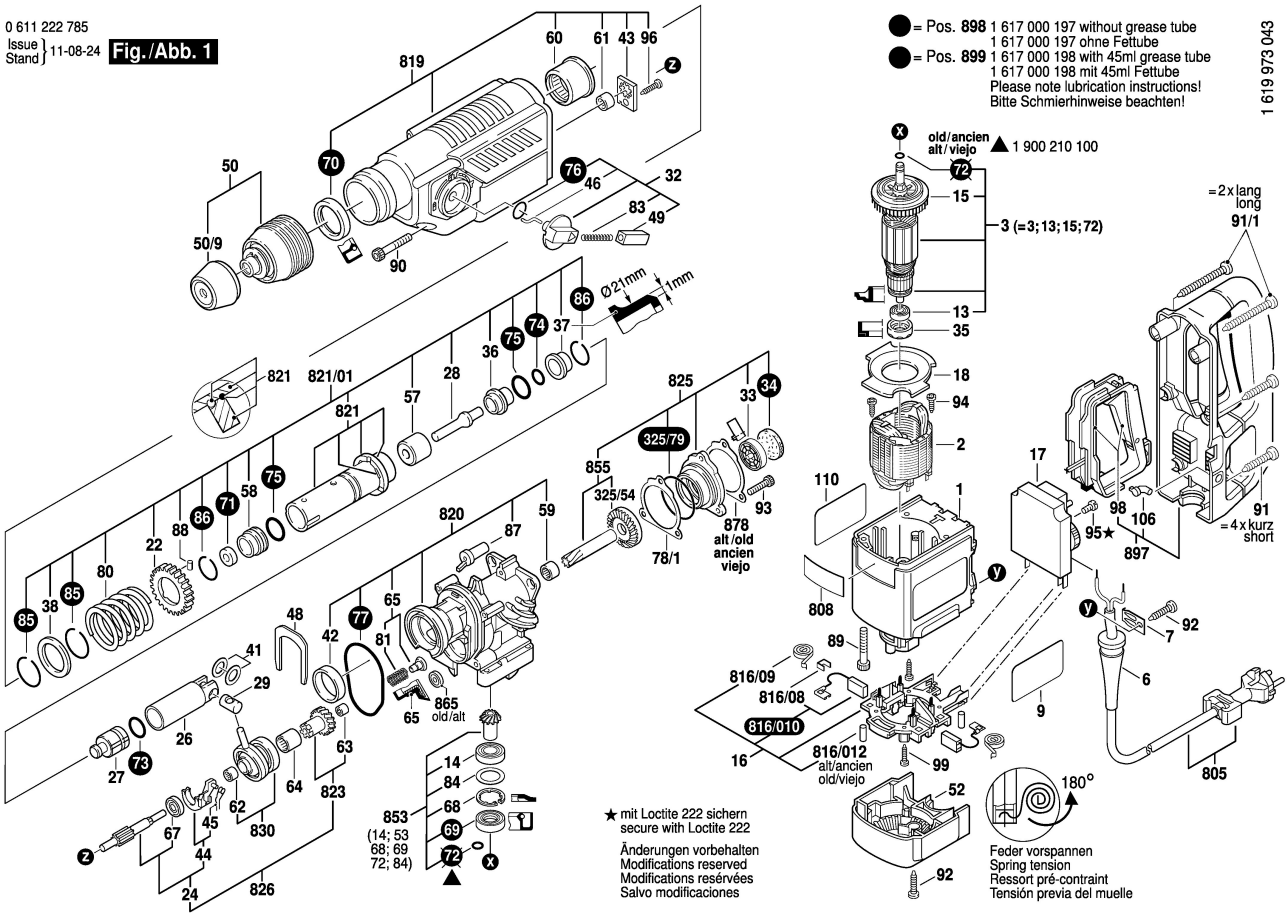

0 611 222 785
Issue / Stand 11-08-24 **Fig./Abb. 2**

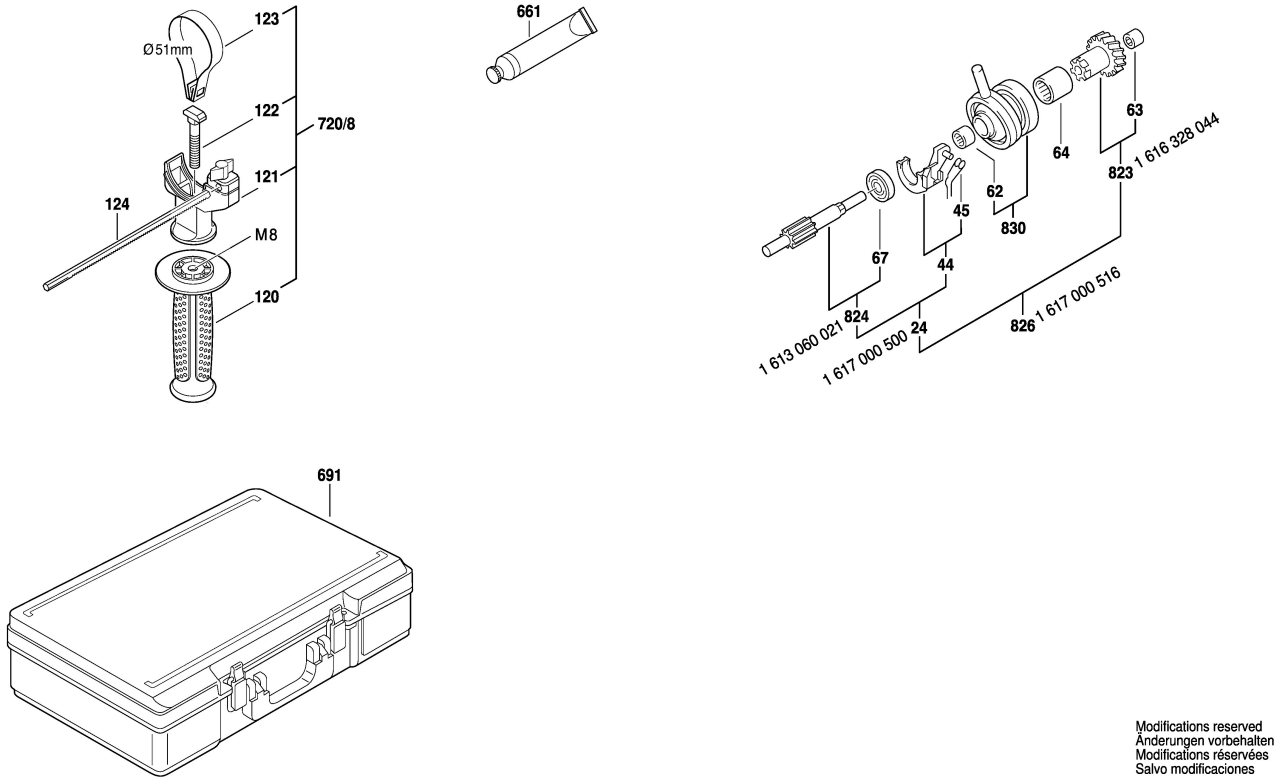

Modifications reserved
Änderungen vorbehalten
Modifications réservées
Salvo modificaciones